AN CƯỜNG®
Wood - Working Materials

CABINETPro®

by

AN CƯỜNG GROUP

Version T9/2018

CABINETPro®

An Cuong pioneers to apply Cabinet Pro Software, which is a solution providing a full package of furniture to apartments and hotels projects basing on modular structure and standardized materials, hardware and appliances.

Cabinet Pro offers a complete of furniture products including kitchen cabinets, wardrobes, TV cabinets, beds, nightstands, etc. Each of finished products is strictly supervised to ensure the best quality to end-customers. The whole machinery system is imported from Europe.

Cabinet Pro helps to optimize customers' time in the whole process including consultancy, production and installation by using available source of various types and colors. All products can be customized in dimensions, colors and materials to meet clients' requirements.

Công ty cổ phần gỗ An Cường là công ty tiên phong áp dụng phần mềm Cabinet Pro. Đây là phần mềm cung cấp giải pháp toàn diện về nội thất cho căn hộ và khách sạn dựa trên nền tảng modun hoá và tiêu chuẩn hoá các vật liệu, phụ kiện và thiết bị.

Cabinet Pro cung cấp các sản phẩm : Tủ bếp, tủ áo, tủ giày, kệ tivi, giường, tủ đầu giường,.... cho người tiêu dùng thông qua hệ thống phân phối là các công ty thiết kế và thi công. Tất cả các sản phẩm của chúng tôi đều được kiểm soát chất lượng chặt chẽ trong quá trình sản xuất để đảm bảo chất lượng hàng hoá tốt nhất đến với người tiêu dùng. Máy móc phục vụ sản xuất đều được nhập khẩu từ Châu Âu.

Cabinet Pro giúp các đơn vị thiết kế thi công tối ưu hoá thời gian làm việc với khách hàng của mình từ khâu tư vấn đến khâu sản xuất và lắp đặt nhờ vào việc sử dụng nguồn thư viện có sẵn đa dạng về kiểu dáng và màu sắc. Tất cả các sản phẩm trong thư viện đều có thể điều chỉnh kích thước, màu sắc và vật liệu theo yêu cầu của khách hàng.

Index
Mục Lục

KITCHEN - HỆ BẾP	05
TV CABINET - TỦ TIVI	31
SHOES CABINET - KỆ GIÀY	54
BOOKSHELF - KỆ SÁCH	64
BED - GIƯỜNG	83
NIGHT STAND - TỦ ĐẦU GIƯỜNG	90
HEAD BOARD - VÁCH ĐẦU GIƯỜNG	97
TABLE - BÀN	101
OFFICE FURNITURE - TỦ HỒ SƠ	110
WARDROBE - TỦ ÁO	119
VANITY - TỦ VANITY	148
MODULE - THÙNG TỦ BẾP	152

KITCHEN
HỆ BẾP

KITCHEN / BẾP_01

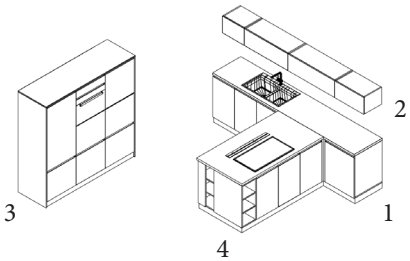

Dimension / Kích thước (mm)
1.Base Cabinet / Bếp dưới: W2900xD580xH850
2.Wall Cabinet / Tủ bếp trên: W2900xD370xH370
3.Tall Cabinet / Tủ cao: W1800xD580xH1800
4.Island / Đảo bếp: W1850xD1100xH850

KITCHEN / BẾP_02

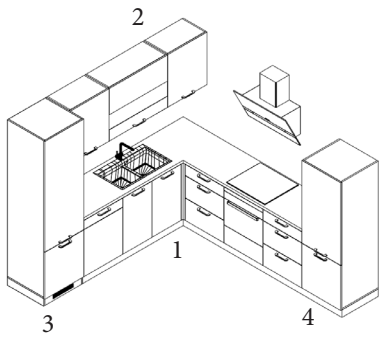

Dimension / Kích thước (mm)
1.Base Cabinet / Tủ bếp dưới: W3900xD580xH850
2.Wall Cabinet / Tủ bếp trên: W2100xD370xH700
3.Fridge / Tủ lạnh: W600xD580xH2200
4.Tall Cabinet / Tủ cao: W600xD580xH1800

KITCHEN / BẾP_03

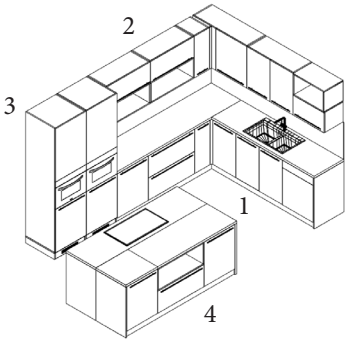

Dimension / Kích thước (mm)
1.Top Cabinet / Tủ bếp dưới: W4250xD580xH850
2.Wall Cabinet / Tủ bếp trên: W4450xD370xH700
3.Tall Cabinet / Tủ cao: W1250xD580xH2200
4.Island / Đảo bếp: W2150xD1100xH850

KITCHEN / BẾP_04

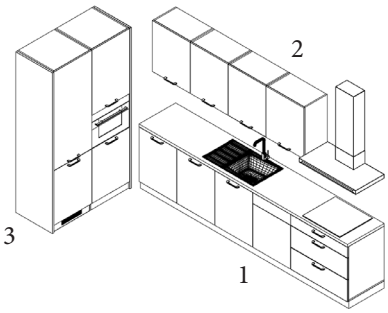

Dimension / Kích thước (mm)
1.Base Cabinet / Tủ bếp dưới: W3350xD580xH850
2.Wall Cabinet / Tủ bếp trên: W2450xD370xH700
3.Tall Cabinet / Tủ cao: W1250xD580xH2200

KITCHEN / BẾP_05

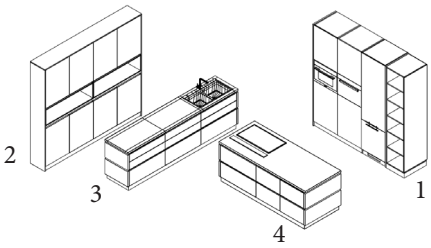

Dimension / Kích thước (mm)
1.Tall Cabinet 1 / Tủ cao 1: W2400xD580xH2200
2.Tall Cabinet 2 / Tủ cao 2: W2400xD400xH2200
3.Island 1 / Đảo 1: W2800xD900xH850
4.Island 2 / Đảo 2: W2150xD900xH850

KITCHEN / BẾP_06

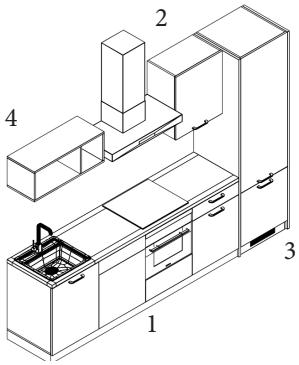

Dimension / Kích thước (mm)
1.Base Cabinet / Tủ bếp dưới: W2400xD580xH850
2.Wall Cabinet / Tủ bếp trên: W600xD370xH700
3.Tall Cabinet / Tủ cao: W600xD580xH2200
4.Shelf Cabinet / Kệ trên: W900xD300xH350

KITCHEN / BẾP_07

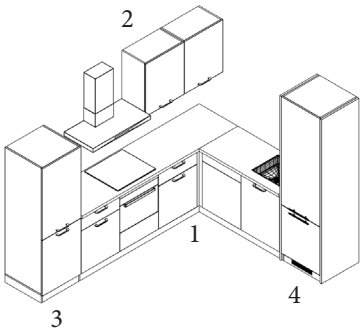

Dimension / Kích thước (mm)
1.Base Cabinet / Tủ bếp dưới: W3600xD580xH850
2.Top Cabinet / Tủ bếp trên: W1200xD370xH700
3.Tall Cabinet / Tủ cao: W600xD580xH1800
4.Fridge / Tủ lạnh: W600xD580xH2200

KITCHEN / BẾP_08

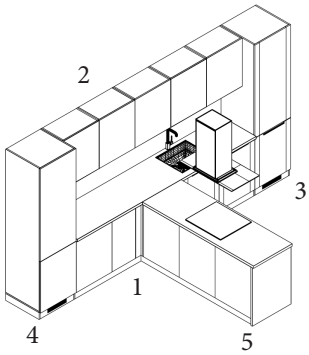

Dimension / Kích thước (mm)
1.Base Cabinet / Tủ bếp dưới: W3000xD580xH850
2.Wall Cabinet / Tủ bếp trên: W3000xD370xH700
3.Fridge / Tủ lạnh: W600xD580xH2200
4.Tall Cabinet / Tủ cao: W600xD580xH2200
5.Island / Đảo bếp: W1800xD650xH850

KITCHEN / BẾP_09

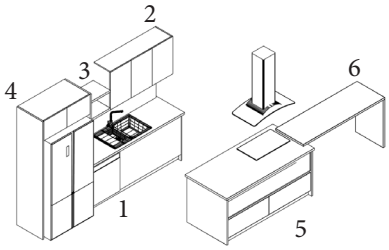

Dimension / Kích thước (mm)
1.Base Cabinet / Tủ bếp dưới: W2000xD580xH850
2.Wall Cabinet / Tủ bếp trên: W1400xD370xH700
3.Shelf Cabinet / Kệ trên: W600xD300xH36
4.Fridge / Tủ lạnh: W1000xD600xH2200
5.Island / Đảo bếp: W1800xD950xH850
6.Island / Bàn đảo: W1600xD500xH900

KITCHEN / BẾP_10

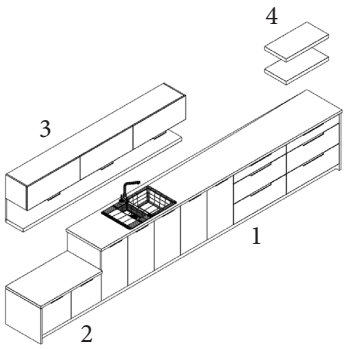

Dimension / Kích thước (mm)
1.Base Cabinet / Tủ bếp dưới: W4000xD580xH850
2.Base Cabinet / Tủ dưới: W900xD580xH500
3.Wall Cabinet / Tủ bếp trên: W2700xD370xH700
4.Shelf Cabinet / Kệ trên: W900xD300xH36

KITCHEN / BẾP_11

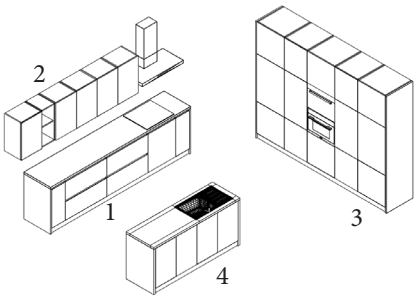

Dimension / Kích thước (mm)
1.Base Cabinet / Tủ bếp dưới: W3000xD580xH850
2.Wall Cabinet / Tủ bếp trên: W2500xD370xH700
3.Tall Cabinet / Tủ cao: W3000xD v580xH2200
4.Island / Đảo bếp: W1850xD650xH850

KITCHEN / BẾP_12

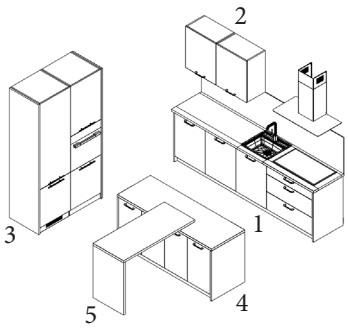

Dimension / Kích thước (mm)
1.Base Cabinet / Tủ bếp dưới: W2700xD580xH850
2.Wall Cabinet / Tủ bếp trên: W1200xD370xH700
3.Tall Cabinet / Tủ cao: W1250xD580xH2200
4.Island / Đảo bếp: W1850xD650xH850
5.Island / Bàn đảo: W600xD500xH900

KITCHEN / BẾP_13

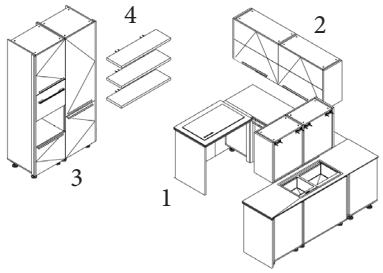

Dimension / Kích thước (mm)
1. Base Cabinet / Tủ bếp dưới: W5050xD580xH850
2.Wall Cabinet / Tủ bếp trên: W3000xD370xH700
3.Tall Cabinet / Tủ cao: W1250xD580xH2200
4.Wall Cabinet / Kệ treo: W1200xD300xH36

KITCHEN / BẾP_14

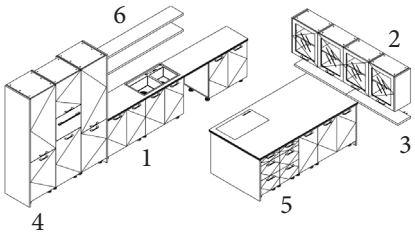

Dimension / Kích thước (mm)
1.Base Cabinet / Tủ bếp dưới: W3300xD580xH850
2.Wall Cabinet / Tủ bếp trên: W2400xD370xH700
3.Shelf Cabinet / Kệ trên: W2400xD300xH36
4.Tall Cabinet / Tủ cao: W1800xD580xH2200
5.Island / Đảo bếp: W2400xD1200xH850
6.Shelf Cabinet / Kệ trên: W1800xD300xH36

KITCHEN / BẾP_15

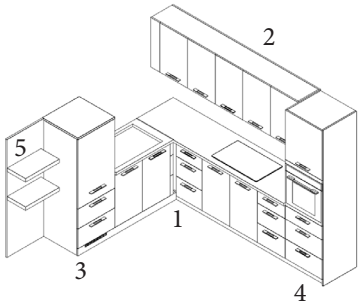

Dimension / Kích thước (mm)
1.Base Cabinet / Tủ bếp dưới: W4000xD580xH850
2.Wall Cabinet / Tủ bếp trên: W2500xD370xH700
3.Tall Cabinet / Tủ cao: W600xD580xH1800
4.Tall Cabinet / Tủ lò: W600xD580xH2200
5.Wall Cabinet / Kệ treo: W600xD300xH36

KITCHEN / BẾP_16

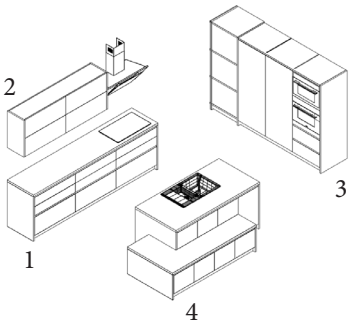

Dimension / Kích thước (mm)
1.Base Cabinet / Tủ bếp dưới: W2700xD580xH850
2.Wall Cabinet / Tủ bếp trên: W1800xD370xH700
3.Tall Cabinet / Tủ cao: W2400xD580xH1800
4.Island / Đảo bếp: W2300xD1200xH850

KITCHEN / BẾP_17

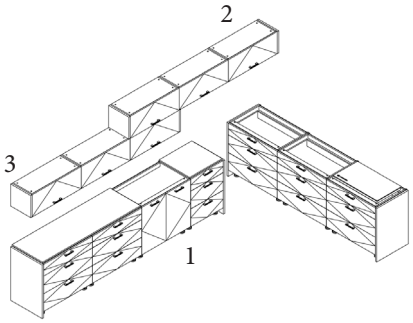

Dimension / Kích thước (mm)
1.Base Cabinet / Tủ bếp dưới: W5400xD580xH850
2.Wall Cabinet 1 / Tủ bếp trên 1: W2700xD370xH700
3.Wall Cabinet 2 / Tủ bếp trên 2: W1800xD370xH350

KITCHEN / BẾP_18

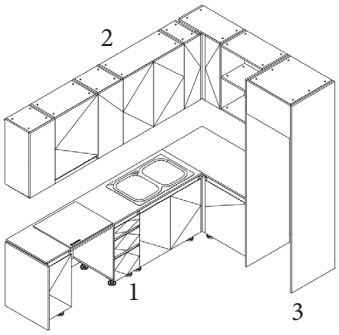

Dimension / Kích thước (mm)
1.Base Cabinet / Tủ bếp dưới: W3900xD580xH850
2.Wall Cabinet / Tủ bếp trên: W4100xD370xH700
3.Fridge / Tủ lạnh: W700xD600xH2200

KITCHEN / BẾP_19

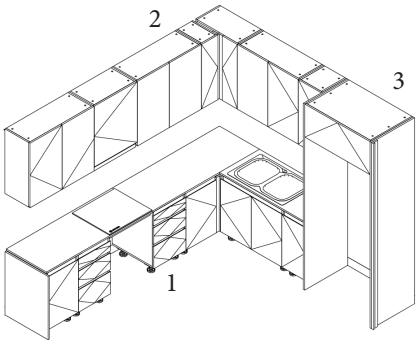

Dimension / Kích thước (mm)
1.Base Cabinet / Tủ bếp dưới: W4350xD580xH850
2.Wall Cabinet / Tủ bếp trên: W4550xD370xH700
3.Fridge / Tủ lạnh: W1000xD600xH2200

KITCHEN / BẾP_20

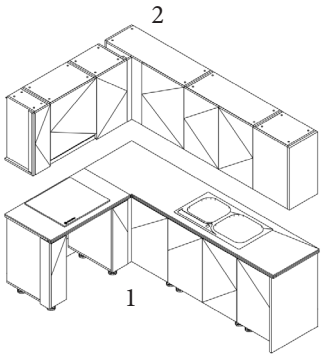

Dimension / Kích thước (mm)
1.Base Cabinet / Tủ bếp dưới: W3600xD580xH850
2.Wall Cabinet / Tủ bếp trên: W3800xD370xH700

KITCHEN / BẾP_21

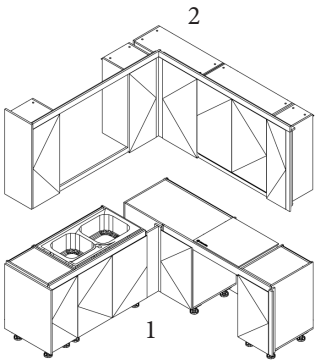

Dimension / Kích thước (mm)
1.Base Cabinet / Tủ bếp dưới: W2800xD580xH850
2.Wall Cabinet / Tủ bếp trên: W3000xD370xH700

KITCHEN / BẾP_22

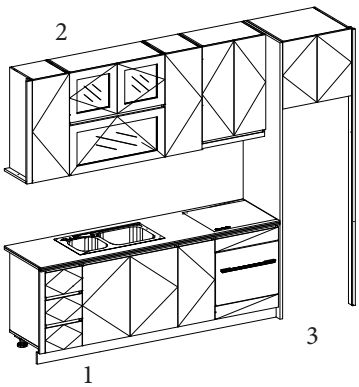

Dimension / Kích thước (mm)
1.Base Cabinet / Tủ bếp dưới: W2600xD580xH850
2.Wall Cabinet / Tủ bếp trên: W2600xD370xH700
3.Fridge / Tủ lạnh: W700xD600xH2200

KITCHEN / BẾP_23

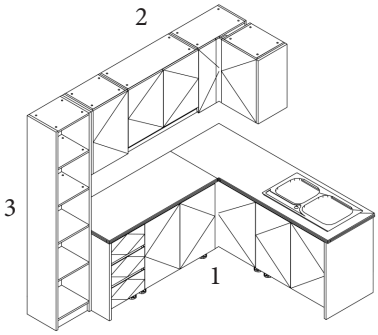

Dimension / Kích thước (mm)
1.Base Cabinet / Tủ bếp dưới: W2850xD580xH850
2.Wall Cabinet / Tủ bếp trên: W2600xD370xH700
3.Shelf Cabinet / Kệ: W450xD300xH2200

KITCHEN / BẾP_24

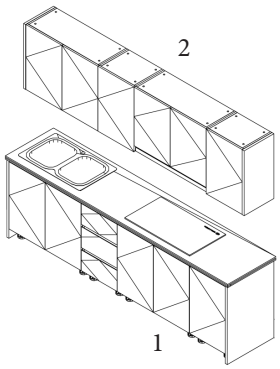

Dimension / Kích thước (mm)
1.Base Cabinet / Tủ bếp dưới: W2750xD580xH850
2.Wall Cabinet / Tủ bếp trên: W2750xD370xH700

KITCHEN / BẾP_25

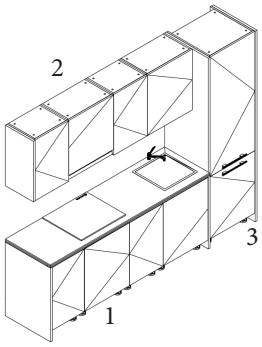

Dimension / Kích thước (mm)
1.Base Cabinet / Tủ bếp dưới: W1950xD580xH850
2.Wall Cabinet / Tủ bếp trên: W1950xD370xH700
3.Fridge / Tủ lạnh: W600xD580xH2200

KITCHEN / BẾP_26

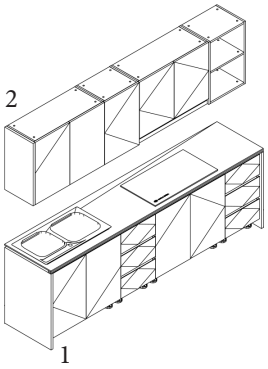

Dimension / Kích thước (mm)
1.Base Cabinet / Tủ bếp dưới: W2750xD580xH850
2.Wall Cabinet / Tủ bếp trên: W2750xD370xH700

KITCHEN / BẾP_27

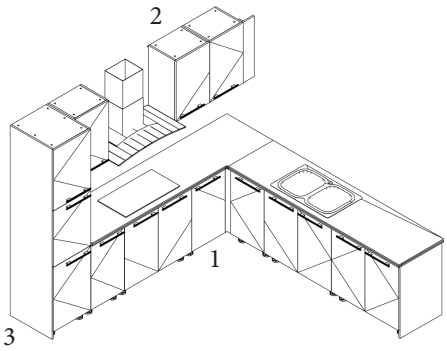

Dimension / Kích thước (mm)
1.Base Cabinet / Tủ bếp dưới: W4650xD580xH850
2.Wall Cabinet / Tủ bếp trên: W1400xD370xH700
3.Tall Cabinet / Tủ cao: W600xD600xH2200

KITCHEN / BẾP_28

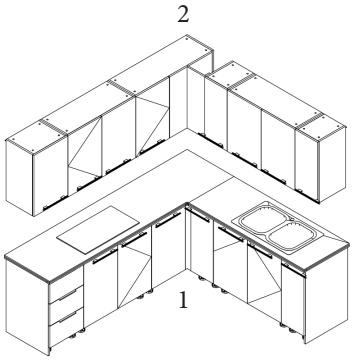

Dimension / Kích thước (mm)
1.Base Cabinet / Tủ bếp dưới: W4100xD580xH850
2.Wall Cabinet / Tủ bếp trên: W4300xD370xH700

KITCHEN / BẾP_29

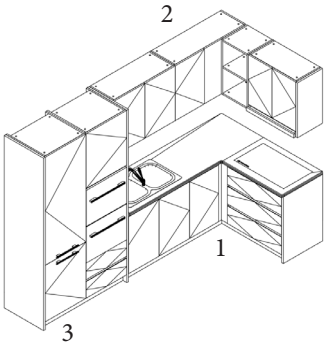

Dimension / Kích thước (mm)
1.Base Cabinet / Tủ bếp dưới: W2950xD580xH850
2.Wall Cabinet / Tủ bếp trên: W3150xD370xH700
3.Tall Cabinet / Tủ cao: W1250xD580xH2200

KITCHEN / BẾP_30

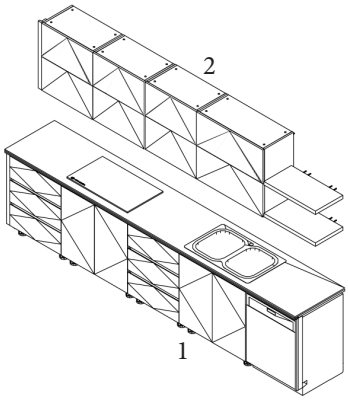

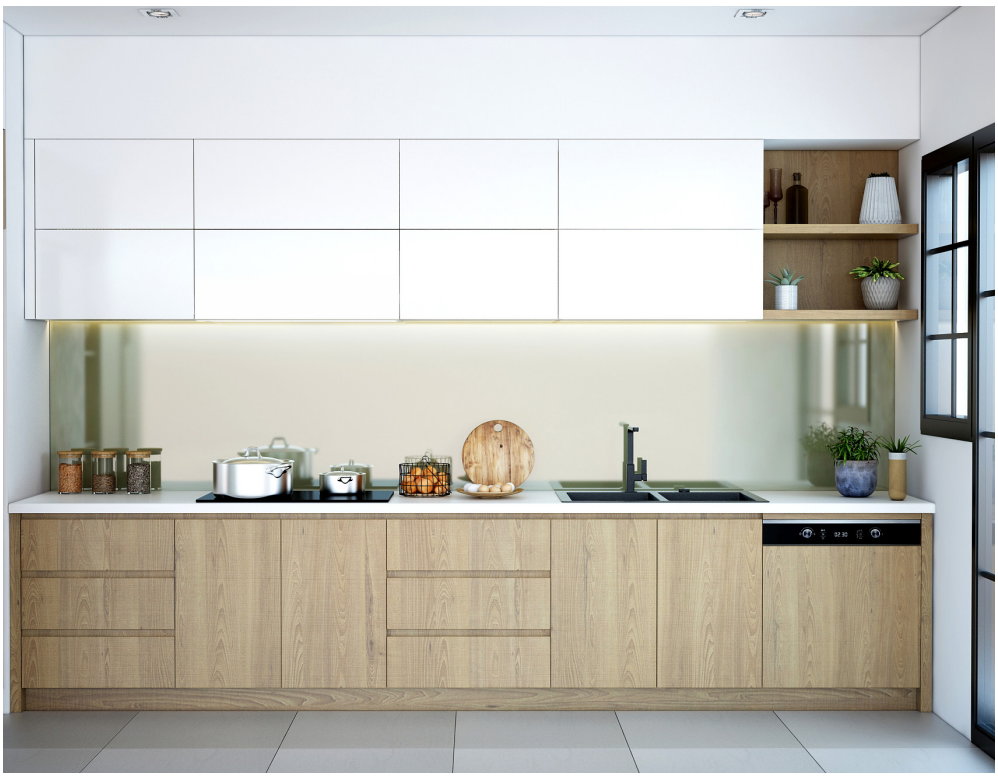

Dimension / Kích thước (mm)
1.Base Cabinet / Tủ bếp dưới: W3600xD580xH850
2.Wall Cabinet / Tủ bếp trên: W3600xD370xH700

KITCHEN / BẾP_31

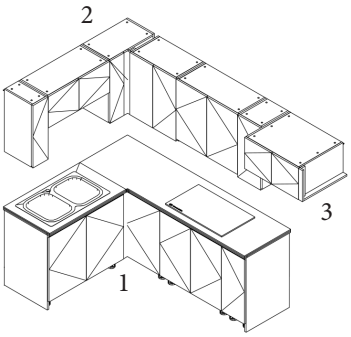

Dimension / Kích thước (mm)
1.Base Cabinet / Tủ bếp dưới: W3200xD580xH850
2.Wall Cabinet / Tủ bếp trên: W3400xD370xH700
3.Wall Cabinet / Tủ trên tủ lạnh: W700xD600xH350

KITCHEN / BẾP_32

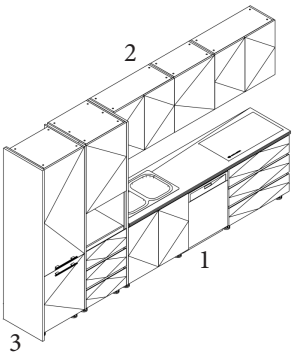

Dimension / Kích thước (mm)
1.Base Cabinet / Tủ bếp dưới: W2400xD580xH850
2.Wall Cabinet / Tủ bếp trên: W2400xD370xH700
3.Tall Cabinet / Tủ cao: W1250xD580xH2200

KITCHEN / BẾP_33

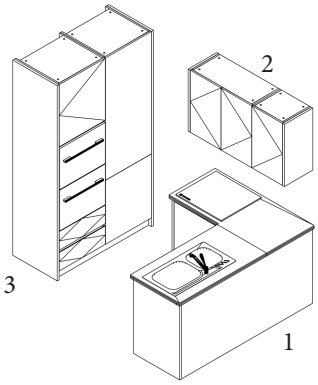

Dimension / Dimension / Kích thước (mm)
1.Base Cabinet / Tủ bếp dưới: W2600xD580xH850
2.Wall Cabinet / Tủ bếp trên: W1350xD370xH700
3.Tall Cabinet / Tủ cao: W1250xD580xH1800

KITCHEN / BẾP_34

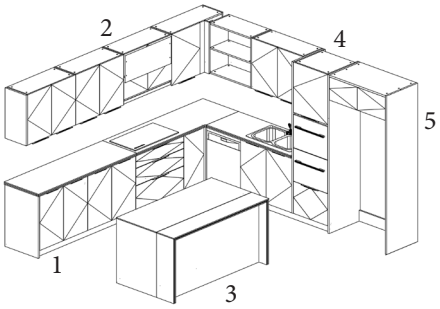

Dimension / Kích thước (mm)
1.Base Cabinet / Tủ bếp dưới: W5300xD580xH850
2.Wall Cabinet / Tủ bếp trên: W5500xD370xH700
3.Island / Đảo bếp: W1780xD1000xH850
4.Tall Cabinet / Tủ lò: W600xD580xH2200
5.Fridge / Tủ lạnh: W1000xD580xH450

KITCHEN / BẾP_35

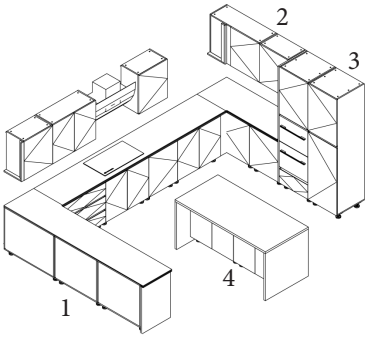

Dimension / Kích thước (mm)
1.Base Cabinet / Tủ bếp dưới: W6600xD580xH850
2.Wall Cabinet / Tủ bếp trên: W4650xD370xH700
3.Tall Cabinet / Tủ cao: W1250xD580xH2200
4.Island / Đảo bếp: W2400xD1000xH850

KITCHEN / BẾP_36

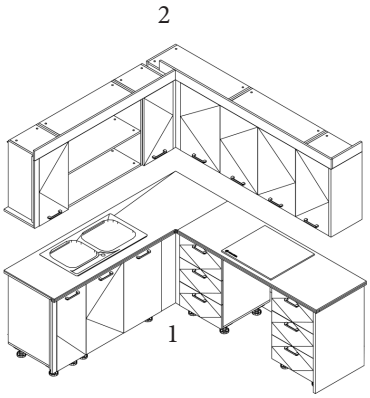

Dimension / Kích thước (mm)
1.Base Cabinet / Tủ bếp dưới: W3500xD580xH850
2.Wall Cabinet / Tủ bếp trên: W3700xD370xH700

KITCHEN / BẾP_37

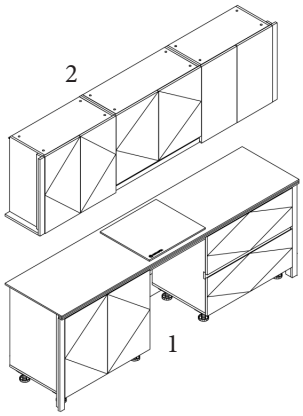

Dimension / Kích thước (mm)
1.Base Cabinet / Tủ bếp dưới: W2500xD580xH850
2.Wall Cabinet / Tủ bếp trên: W2500xD370xH700

KITCHEN / BẾP_38

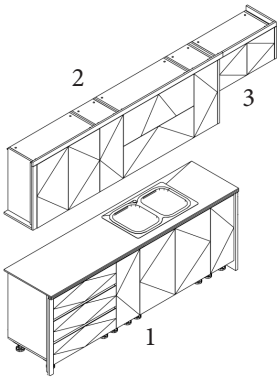

Dimension / Kích thước (mm)
1.Base Cabinet / Tủ bếp dưới: W2650xD580xH850
2.Wall Cabine / Tủ bếp trên: W2650xD370xH700
3.Wall Cabinet / Tủ trên tủ lạnh: W700xD600xH450

KITCHEN / BẾP_39

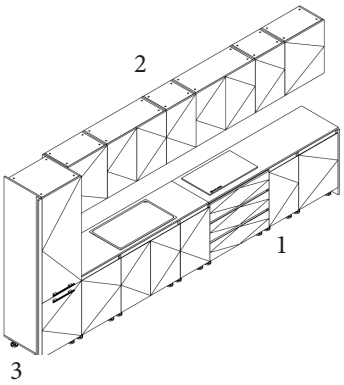

Dimension / Kích thước (mm)
1.Base Cabinet / Tủ bếp dưới: W3600xD580xH850
2.Wall Cabinet / Tủ bếp trên: W3600xD370xH700
3.Fridge / Tủ lạnh: W600xD580xH2200

KITCHEN / BẾP_40

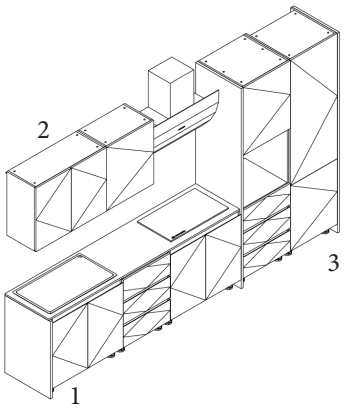

Dimension / Kích thước (mm)
1.Base Cabinet / Tủ bếp dưới: W2275xD580xH850
2.Wall Cabinet / Tủ bếp trên: W1350xD370xH700
3.Tall Cabinet / Tủ cao: W1250xD580xH2200

KITCHEN / BẾP_41

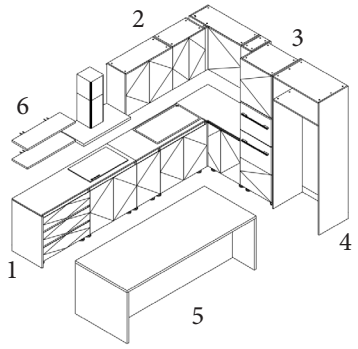

Dimension / Kích thước (mm)
1.Base Cabinet / Tủ bếp dưới: W4650xD580xH850
2.Wall Cabinet / Tủ bếp trên: W3050xD370xH700
3.Tall Cabinet / Tủ cao: W600xD580xH2200
4.Fridge / Tủ lạnh: W1000xD580xH2200
5.Island / Đảo bếp: W2400xD1000xH850
6.Shelf Cabinet / Kệ treo: W900xD300xH36

KITCHEN / BẾP_42

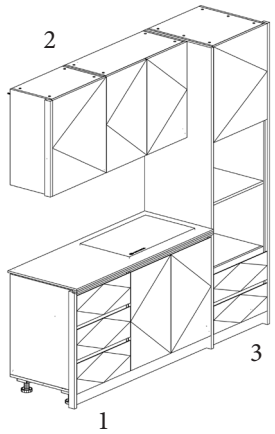

Dimension / Kích thước (mm)
1.Base Cabinet / Tủ bếp dưới: W1150xD580xH850
2.Wall Cabinet / Tủ bếp trên: W1150xD370xH700
3.Tall Cabinet / Tủ lò: W650xD580xH2200

KITCHEN / BẾP_43

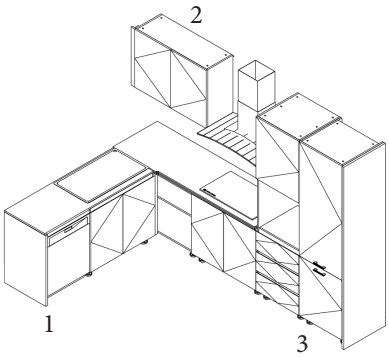

Dimension / Kích thước (mm)
1.Base Cabinet / Tủ bếp dưới: W3460xD580xH850
2.Wall Cabinet / Tủ bếp trên: W1070xD370xH700
3.Fridge / Tủ lạnh: W1200xD580xH2200

KITCHEN / BẾP_44

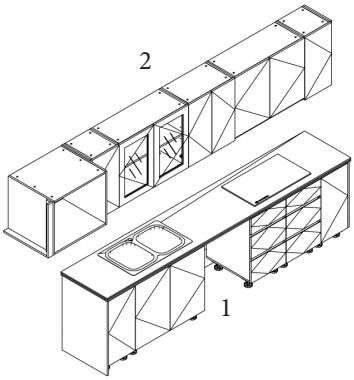

Dimension / Kích thước (mm)
1.Base Cabinet / Tủ bếp dưới: W3200xD580xH850
2.Wall Cabinet / Tủ bếp trên: W3200xD370xH700

KITCHEN / BẾP_45

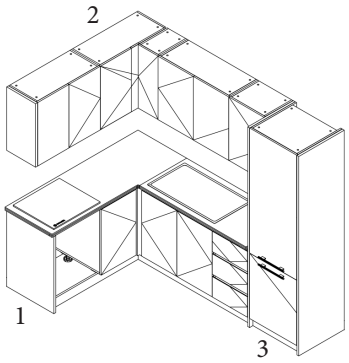

Dimension / Kích thước (mm)
1.Base Cabinet / Tủ bếp dưới: W3000xD580xH850
2.Wall Cabinet / Tủ bếp trên: W3200xD370xH700
3.Tall Cabinet / Tủ cao: W600xD580xH2200

KITCHEN / BẾP_46

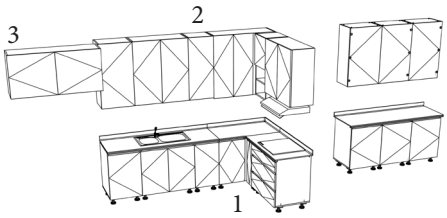

Dimension / Kích thước (mm)
1.Base Cabinet / Tủ bếp dưới: W5400xD580xH850
2.Wall Cabinet / Tủ bếp trên: W5600xD370xH700
3.Tủ trên tủ lạnh: W1000xD370xH500

KITCHEN / BẾP_47

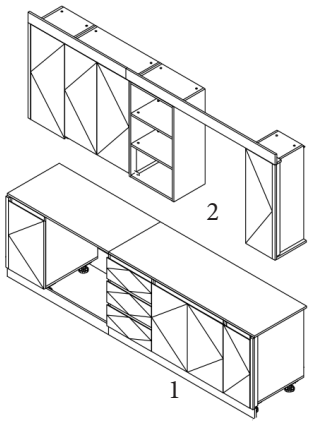

Dimension / Kích thước (mm)
1.Base Cabinet / Tủ bếp dưới: W2750xD580xH850
2.Wall Cabinet / Tủ bếp trên: W2750xD370xH700

KITCHEN / BẾP_48

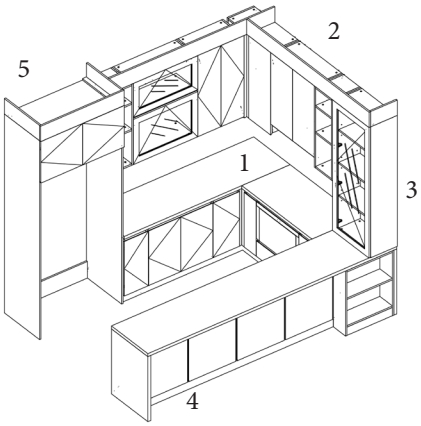

Dimension / Kích thước (mm)
1.Base Cabinet / Tủ bếp dưới: W3200xD580xH850
2.Wall Cabinet / Tủ bếp trên: W3400xD370xH700
3.Tall Cabinet / Tủ cao: W600xD600xH1320
4.Island / Đảo bếp: W2400xD650xH850
5.Fridge / Tủ lạnh: W1000xD600xH2200

KITCHEN / BẾP_49

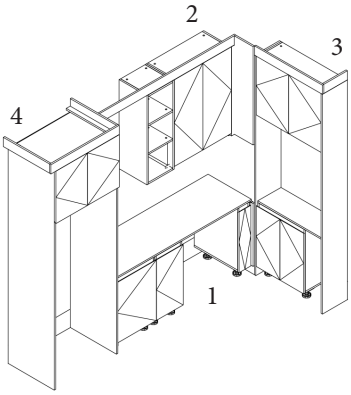

Dimension / Kích thước (mm)
1.Base Cabinet / Tủ bếp dưới: W1900xD580xH850
2.Wall Cabinet / Tủ bếp trên: W1900xD370xH700
3.Tall Cabinet / Tủ cao: W1450xD600xH2200
4.Fridge / Tủ lạnh: W1000xD600xH2200

KITCHEN / BẾP_50

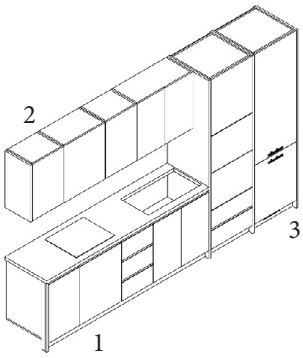

Dimension / Kích thước (mm)
1.Base Cabinet / Tủ bếp dưới: W2400xD580xH850
2.Wall Cabinet / Tủ bếp trên: W2400xD370xH700
3.Tall Cabinet / Tủ cao: W1250xD580xH2200

TV CABINET
TỦ TIVI

TV CABINET / TỦ TIVI SÀN - TVS01

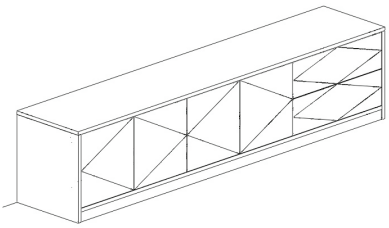

Dimension / Kích thước (mm)
W2000xD420xH450

TV CABINET / TỦ TIVI SÀN - TVS02

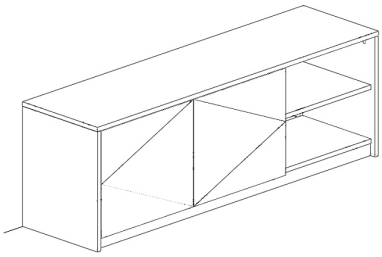

Dimension / Kích thước (mm)
W1500xD420xH500

Không giới hạn chiều dài tủ TVS: D420xH450-500 TVT: D350xH400

TV CABINET / TỦ TIVI SÀN - TVS03

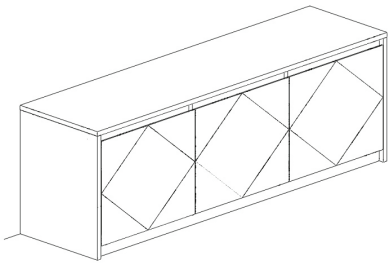

Dimension / Kích thước (mm)
W1500xD420xH400

TV CABINET / TỦ TIVI SÀN - TVS04

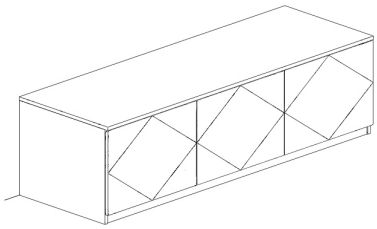

Dimension / Kích thước (mm)
W1800xD420xH400

TV CABINET / TỦ TIVI SÀN - TVS05

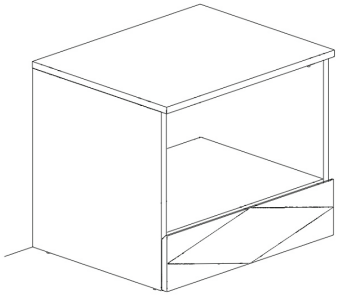

Dimension / Kích thước (mm)
W600xD420xH500

TV CABINET / TỦ TIVI SÀN - TVS06

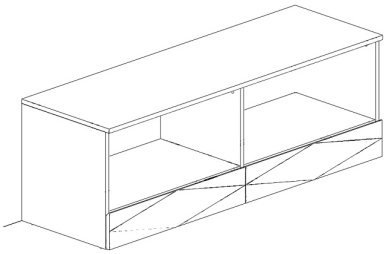

Dimension / Kích thước (mm)
W1200xD420xH500

TV CABINET / TỦ TIVI SÀN - TVS07

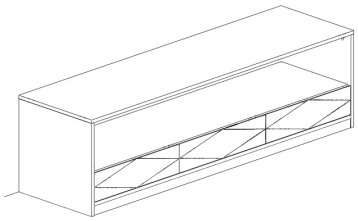

Dimension / Kích thước (mm)
W1800xD420xH500

TV CABINET / TỦ TIVI SÀN - TVS08

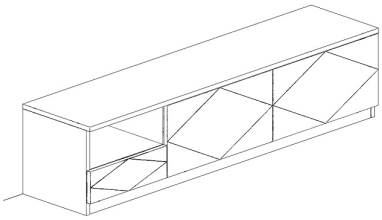

Dimension / Kích thước (mm)
W1500xD420xH400

TV CABINET / TỦ TIVI SÀN - TVS09

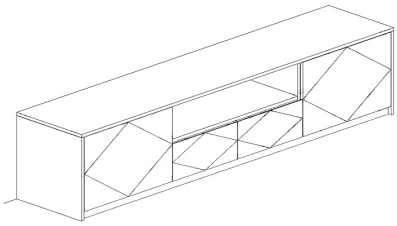

Dimension / Kích thước (mm)
W2400xD420xH400

TV CABINET / TỦ TIVI SÀN - TVS10

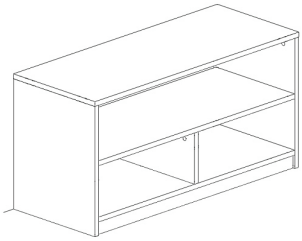

Dimension / Kích thước (mm)
W1000xD420xH500

TV CABINET / TỦ TIVI SÀN - TVS11

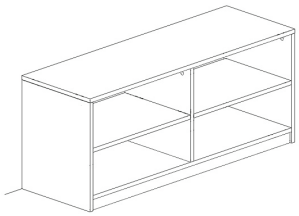

Dimension / Kích thước (mm)
W1200xD420xH500

TV CABINET / TỦ TIVI SÀN - TVS12

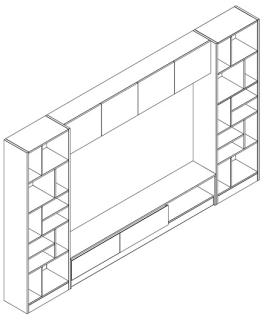

Dimension / Kích thước (mm)
W3500xD420xH2000

TV CABINET / TỦ TIVI SÀN - TVS13

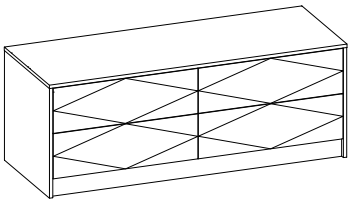

Dimension / Kích thước (mm)
W1200XD420XH450

TV CABINET / TỦ TIVI SÀN - TVS14

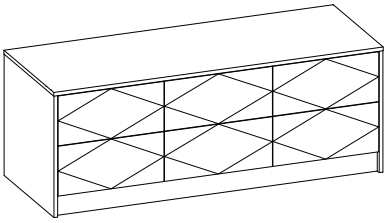

Dimension / Kích thước (mm)
W2000XD420XH450

TV CABINET / TỦ TIVI SÀN - TVS15

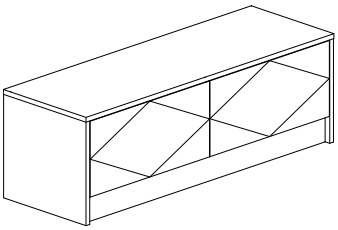

Dimension / Kích thước (mm)
W1200XD420XH400

TV CABINET / TỦ TIVI SÀN - TVS16

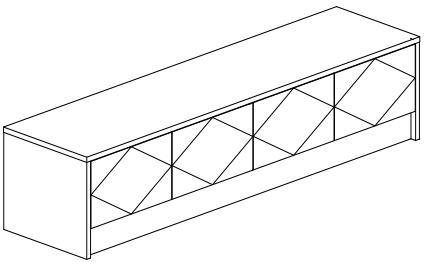

Dimension / Kích thước (mm)
W2000XD420XH400

TV CABINET / TỦ TIVI SÀN - TVS17

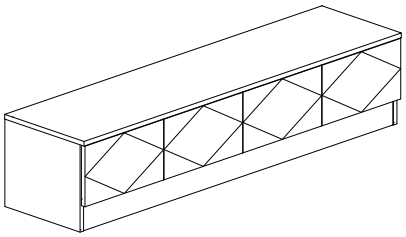

Dimension / Kích thước (mm)
W2000XD420XH400

TV CABINET / TỦ TIVI SÀN - TVS18

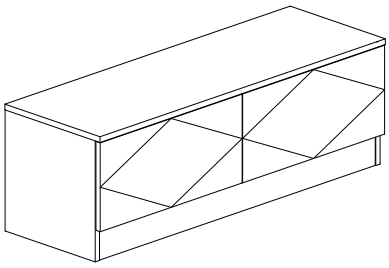

Dimension / Kích thước (mm)
W1200XD420XH400

TV CABINET / TỦ TIVI SÀN - TVS19

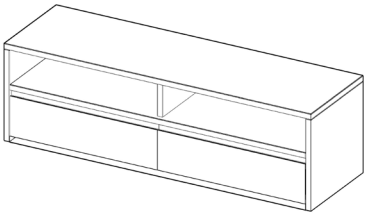

Dimension / Kích thước (mm)
W1400XD450XH425

TV CABINET / TỦ TIVI SÀN - TVS20

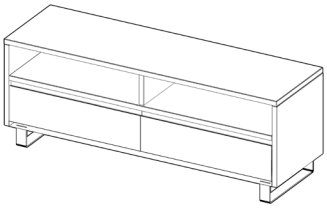

Dimension / Kích thước (mm)
W1400XD450XH525

TV CABINET / TỦ TIVI SÀN - TVS21

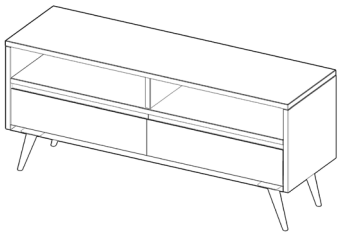

Dimension / Kích thước (mm)
W1400XD450XH575

TV CABINET / TỦ TIVI SÀN - TVS22

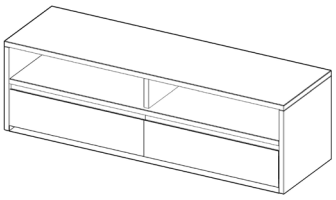

Dimension / Kích thước (mm)
W1400XD450XH425

TV CABINET / TỦ TIVI SÀN - TVS23

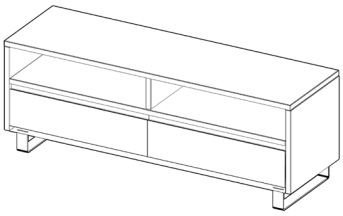

Dimension / Kích thước (mm)
W1400XD450XH525

TV CABINET / TỦ TIVI SÀN - TVS24

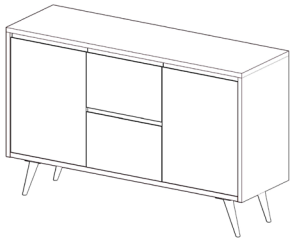

Dimension / Kích thước (mm)
W1450XD450XH850

TV CABINET / TỦ TIVI SÀN - TVS25

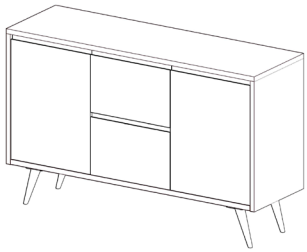

Dimension / Kích thước (mm)
W1450XD450XH850

TV CABINET / TỦ TIVI SÀN - TVS26

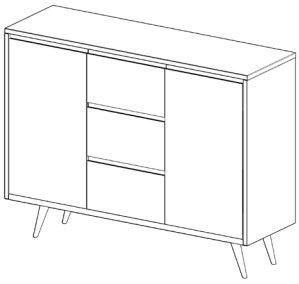

Dimension / Kích thước (mm)
W1450XD450XH850

TV CABINET / TỦ TIVI SÀN - TVS27

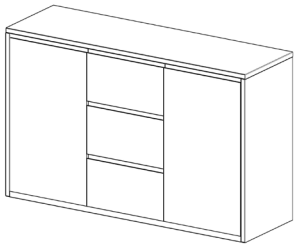

Dimension / Kích thước (mm)
W1450XD450XH900

TV CABINET / TỦ TIVI SÀN - TVS28

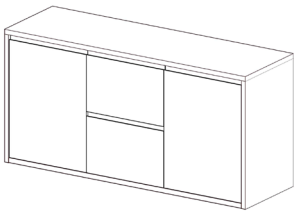

Dimension / Kích thước (mm)
W1450XD450XH700

TV CABINET / TỦ TIVI SÀN - TVS29

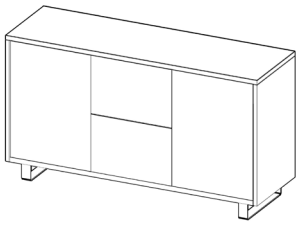

Dimension / Kích thước (mm)
W1450XD450XH800

TV CABINET / TỦ TIVI SÀN - TVS30

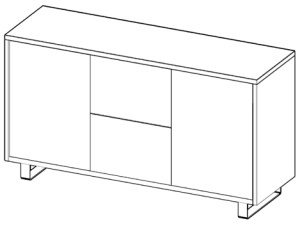

Dimension / Kích thước (mm)
W1450XD450XH800

TV CABINET / TỦ TIVI SÀN - TVS31

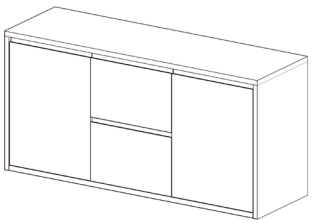

Dimension / Kích thước (mm)
W1450XD450XH700

TV CABINET / TỦ TIVI SÀN - TVS32

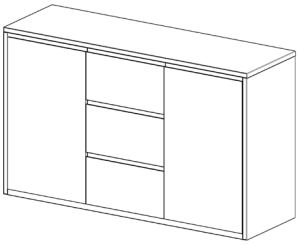

Dimension / Kích thước (mm)
W1450XD450XH700

TV CABINET / TỦ TIVI TREO - TVT01

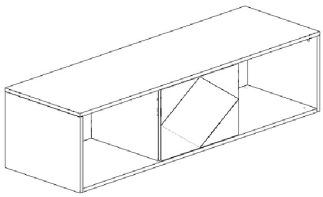

Dimension / Kích thước (mm)
W1600xD350xH400

TV CABINET / TỦ TIVI TREO - TVT02

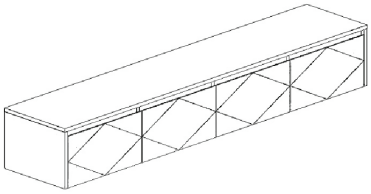

Dimension / Kích thước (mm)
W2000xD350xH400

TV CABINET / TỦ TIVI TREO - TVT03

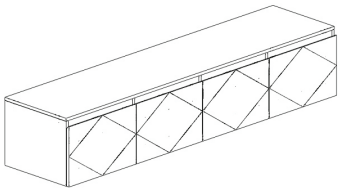

Dimension / Kích thước (mm)
W2000xD350xH400

TV CABINET / TỦ TIVI TREO - TVT04

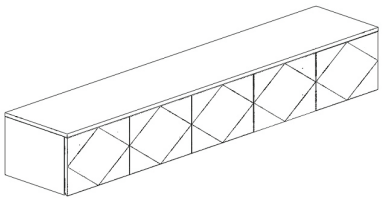

Dimension / Kích thước (mm)
W2000xD350xH400

TV CABINET / TỦ TIVI TREO - TVT05

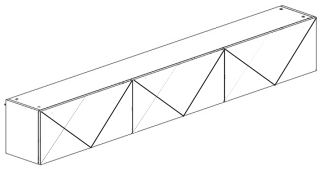

Dimension / Kích thước (mm)
W2400xD350xH400

TV CABINET / TỦ TIVI TREO - TVT06

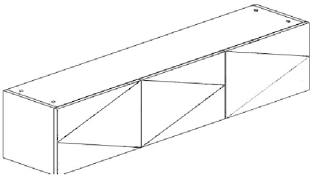

Dimension / Kích thước (mm)
W1500xD350xH400

TV CABINET / TỦ TIVI TREO - TVT07

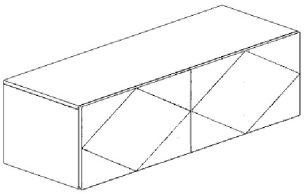

Dimension / Kích thước (mm)
W1400xD350xH400

TV CABINET / TỦ TIVI TREO - TVT08

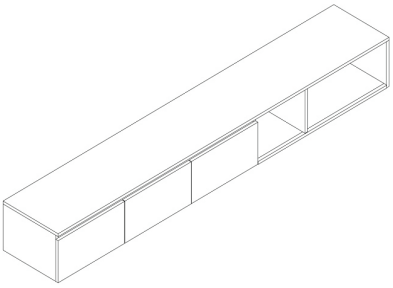

Dimension / Kích thước (mm)
W2400xD350xH400

TV CABINET / TỦ TIVI TREO - TVT09

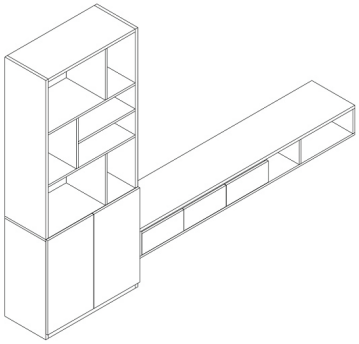

Dimension / Kích thước (mm)
W2200xD350 | W800xD350xH2000

TV CABINET / TỦ TIVI TREO - TVT10

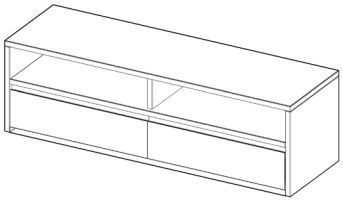

Dimension / Kích thước (mm)
W1400XD450XH425

TV CABINET / TỦ TIVI TREO - TVT11

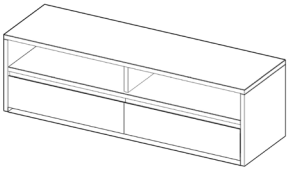

Dimension / Kích thước (mm)
W1400XD450XH425

SHOES CABINET
KỆ GIÀY

SHOES CABINET / KỆ GIÀY - KG01

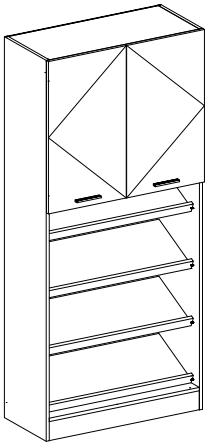

Dimension / Kích thước (mm)
W900xD400xH2000

SHOES CABINET / KỆ GIÀY - KG02

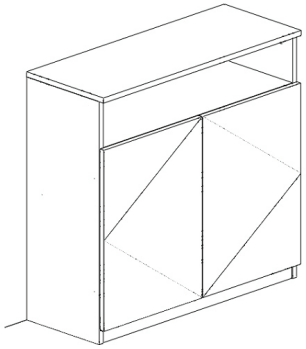

Dimension / Kích thước (mm)
W900xD400xH900

SHOES CABINET / KỆ GIÀY - KG03

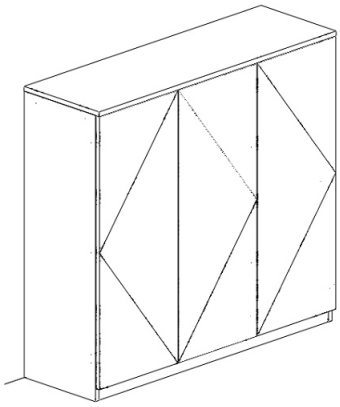

Dimension / Kích thước (mm)
W1200xD400xH1100

SHOES CABINET / KỆ GIÀY - KG04

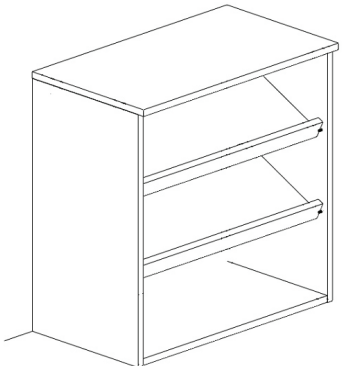

Dimension / Kích thước (mm)
W700xD400xH700

SHOES CABINET / KỆ GIÀY - KG05

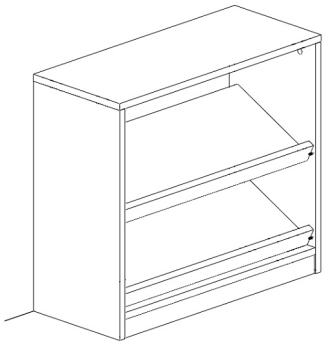

Dimension / Kích thước (mm)
W700xD400xH600

SHOES CABINET / KỆ GIÀY - KG06

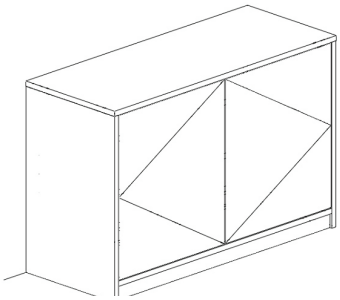

Dimension / Kích thước (mm)
W1000xD400xH600

SHOES CABINET / KỆ GIÀY - KG07

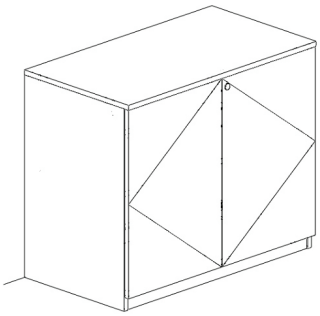

Dimension / Kích thước (mm)
W900xD400xH750

SHOES CABINET / KỆ GIÀY - KG08

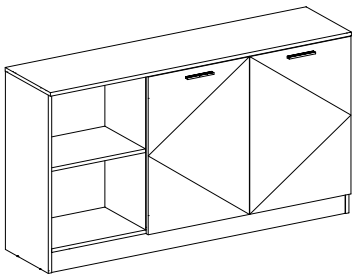

Dimension / Kích thước (mm)
W1600xD400xH900

SHOES CABINET / KỆ GIÀY - KG09

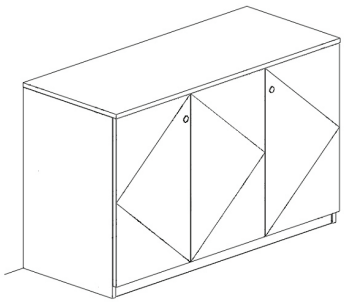

Dimension / Kích thước (mm)
W1200xD400xH920

SHOES CABINET / KỆ GIÀY - KG10

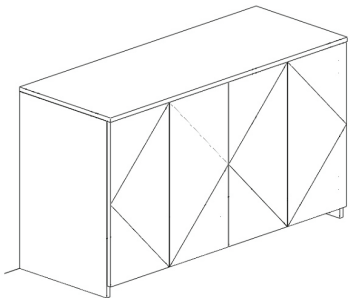

Dimension / Kích thước (mm)
W1400xD400xH900

SHOES CABINET / KỆ GIÀY - KG11

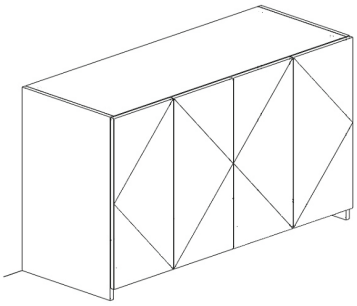

Dimension / Kích thước (mm)
W1400xD400xH900

SHOES CABINET / KỆ GIÀY - KG12

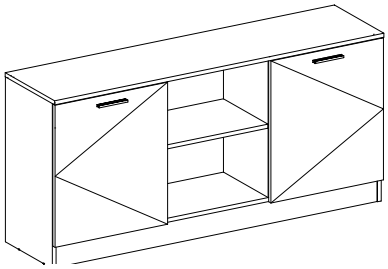

Dimension / Kích thước (mm)
W1600xD400xH750

SHOES CABINET / KỆ GIÀY - KG13

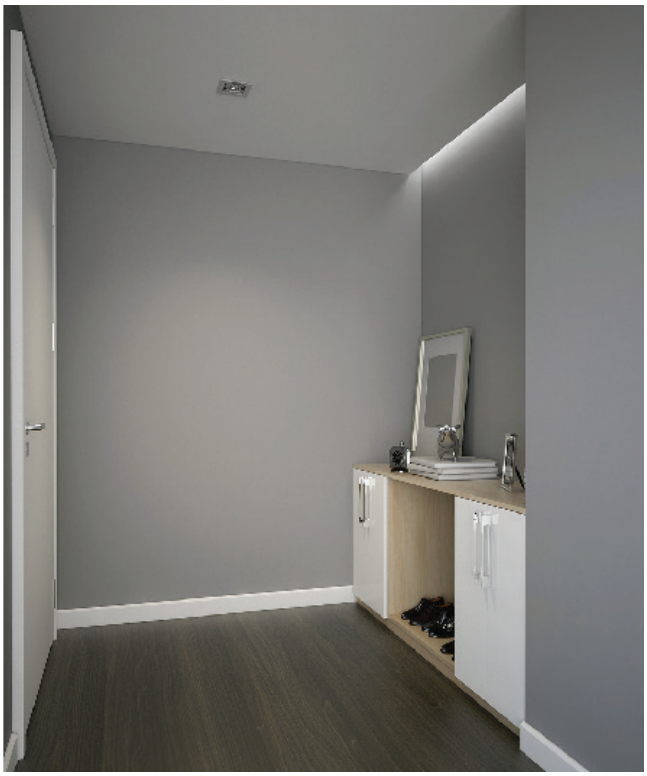

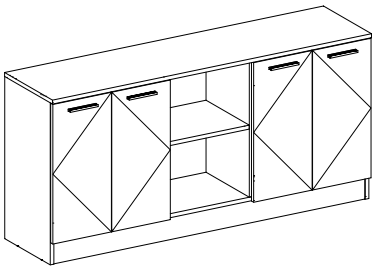

Dimension / Kích thước (mm)
W W1600XD400X750

SHOES CABINET / KỆ GIÀY - KG14

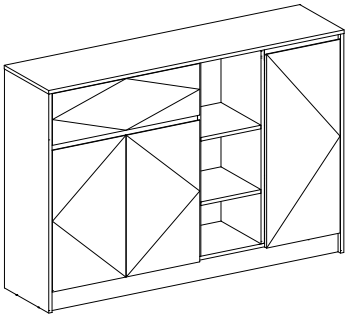

Dimension / Kích thước (mm)
W1600XD400XH1100

SHOES CABINET / KỆ GIÀY - KG15

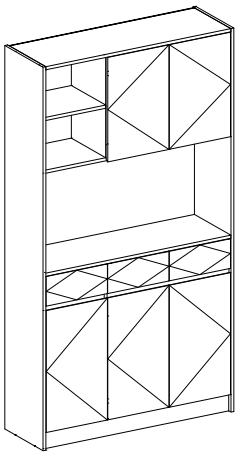

Dimension / Kích thước (mm)
W1200XD400XH2200

SHOES CABINET / KỆ GIÀY - KG16

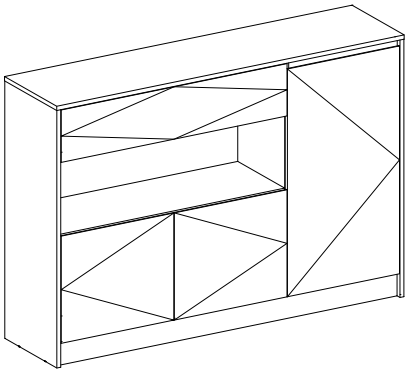

Dimension / Kích thước (mm)
W1200XD400XH1100

SHOES CABINET / KỆ GIÀY - KG17

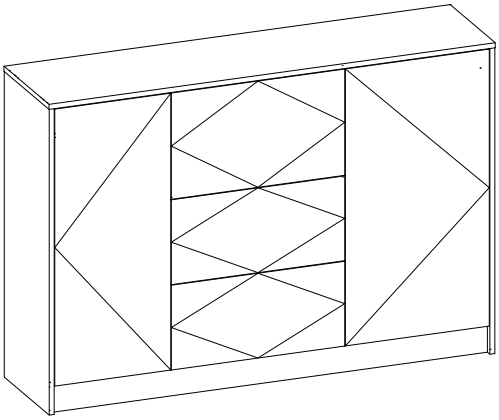

Dimension / Kích thước (mm)
W1000XD400XH1100

SHOES CABINET / KỆ GIÀY - KG18

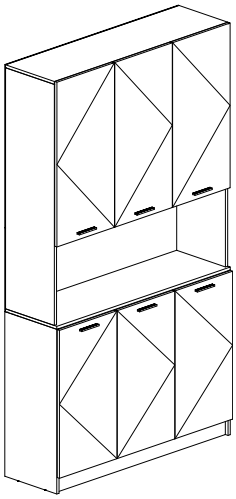

Dimension / Kích thước (mm)
W1400XD400XH2200

BOOKSHELF
KỆ SÁCH

BOOKSHELF / KỆ SÁCH SÀN - KSS01

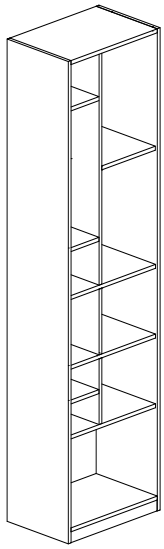

Dimension / Kích thước (mm)
W600xD380xH2200

BOOKSHELF / KỆ SÁCH SÀN - KSS02

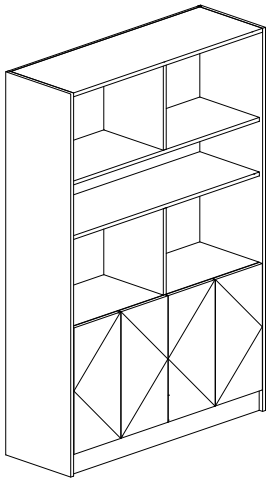

Dimension / Kích thước (mm)
W1200xD400xH1800

BOOKSHELF / KỆ SÁCH SÀN - KSS03

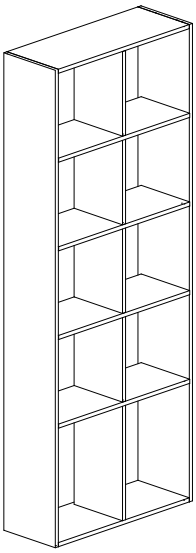

Dimension / Kích thước (mm)
W800xD380xH2100

BOOKSHELF / KỆ SÁCH SÀN - KSS04

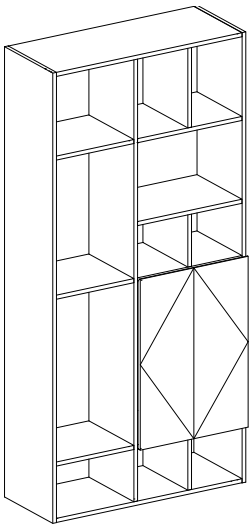

Dimension / Kích thước (mm)
W950xD400xH2000

BOOKSHELF / KỆ SÁCH SÀN - KSS05

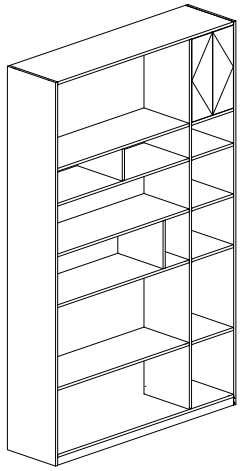

Dimension / Kích thước (mm)
W1500xD400xH2400

BOOKSHELF / KỆ SÁCH SÀN - KSS06

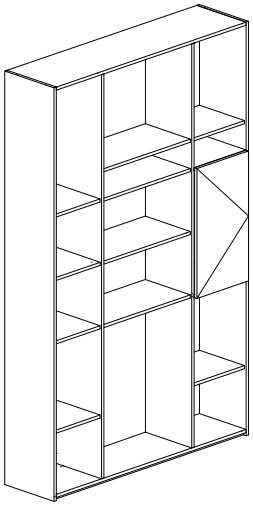

Dimension / Kích thước (mm)
W1500xD400xH2400

BOOKSHELF / KỆ SÁCH SÀN - KSS07

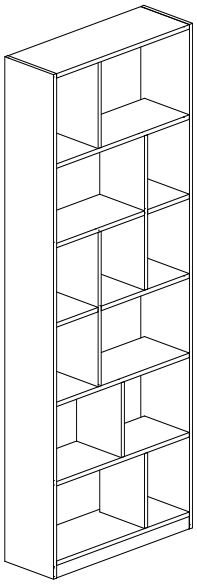

Dimension / Kích thước (mm)
W800xD380xH2000

BOOKSHELF / KỆ SÁCH SÀN - KSS08

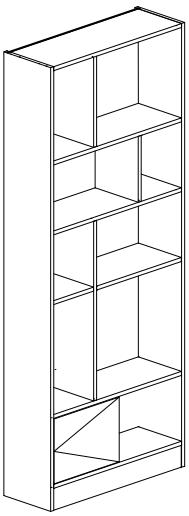

Dimension / Kích thước (mm)
W800xD400xH2000

BOOKSHELF / KỆ SÁCH SÀN - KSS09

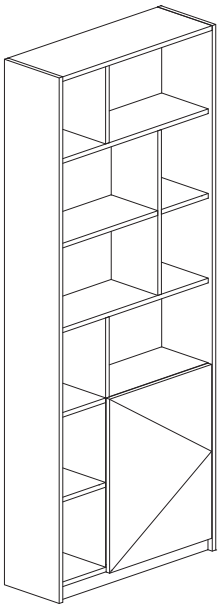

Dimension / Kích thước (mm)
W800xD400xH2000

BOOKSHELF / KỆ SÁCH SÀN - KSS10

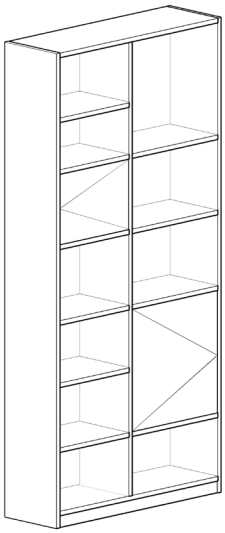

Dimension / Kích thước (mm)
W950xD380xH2000

BOOKSHELF / KỆ SÁCH SÀN - KSS11

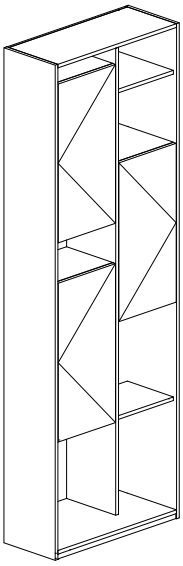

Dimension / Kích thước (mm)
W800xD400xH2400

BOOKSHELF / KỆ SÁCH SÀN - KSS12

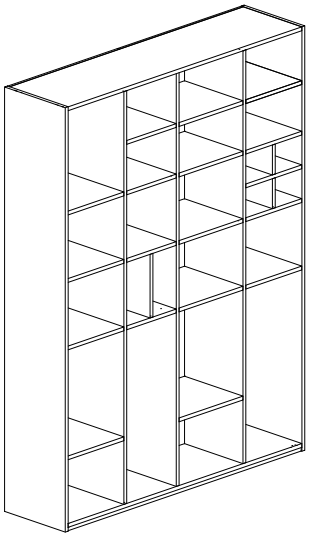

Dimension / Kích thước (mm)
W1500xD380xH2000

BOOKSHELF / KỆ SÁCH SÀN - KSS13

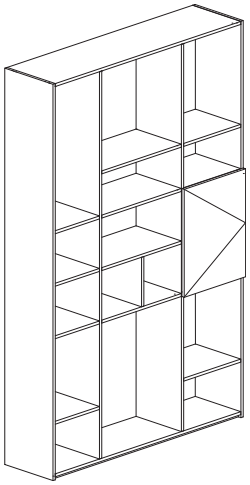

Dimension / Kích thước (mm)
W1500xD400xH2400

BOOKSHELF / KỆ SÁCH SÀN - KSS14

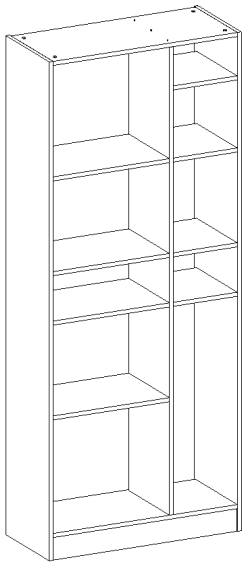

Dimension / Kích thước (mm)
W950xD380xH2000

BOOKSHELF / KỆ SÁCH SÀN - KSS15

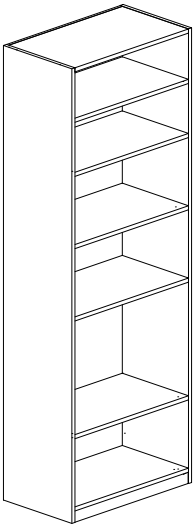

Dimension / Kích thước (mm)
W800xD400xH2000

BOOKSHELF / KỆ SÁCH SÀN - KSS16

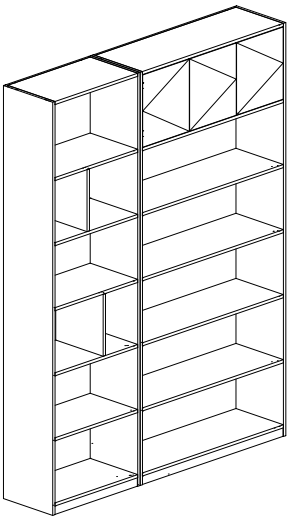

Dimension / Kích thước (mm)
W1800xD380xH2400

BOOKSHELF / KỆ SÁCH SÀN - KSS17

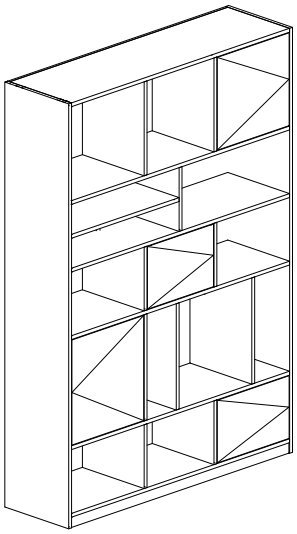

Dimension / Kích thước (mm)
W1500xD400xH2000

BOOKSHELF / KỆ SÁCH SÀN - KSS18

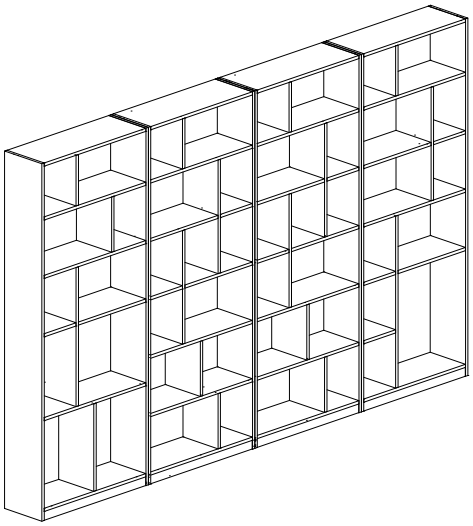

Dimension / Kích thước (mm)
W3200xD380xH2000

BOOKSHELF / KỆ SÁCH SÀN - KSS19

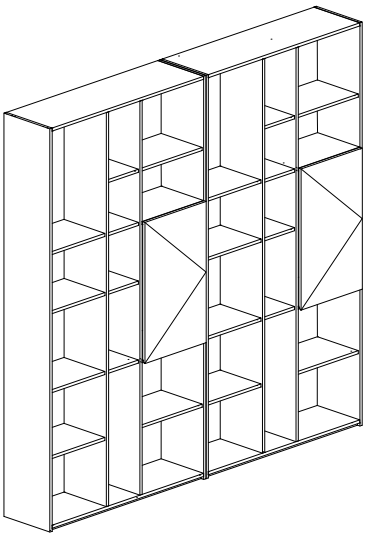

Dimension / Kích thước (mm)
W2800xD380xH2400

BOOKSHELF / KỆ SÁCH SÀN - KSS20

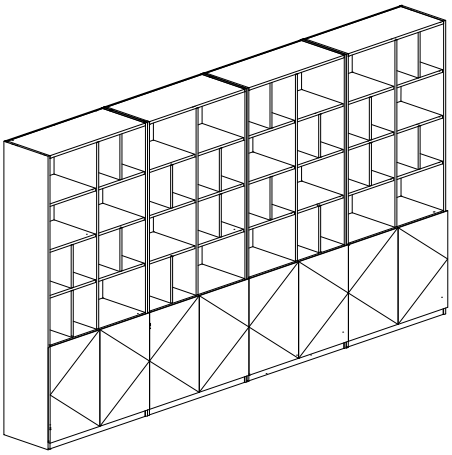

Dimension / Kích thước (mm)
W3800xD400xH2000

BOOKSHELF / KỆ SÁCH SÀN - KSS21

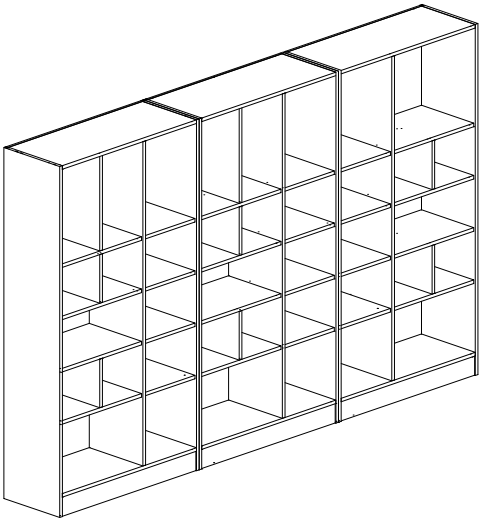

Dimension / Kích thước (mm)
W2800xD380xH1800

BOOKSHELF / KỆ SÁCH SÀN - KSS22

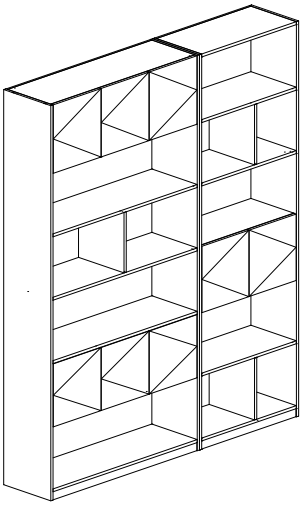

Dimension / Kích thước (mm)
W2000xD400xH2400

BOOKSHELF / KỆ SÁCH SÀN - KSS23

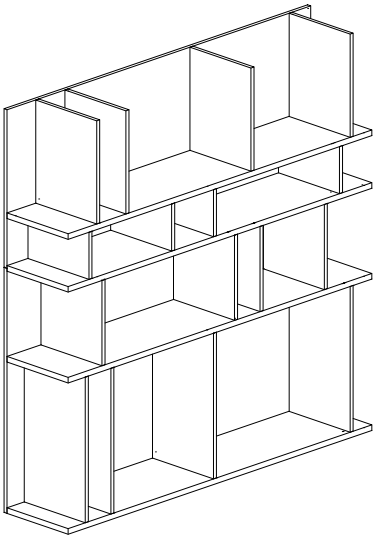

Dimension / Kích thước (mm)
W1800xD380xH1800

BOOKSHELF / KỆ SÁCH SÀN - KSS24

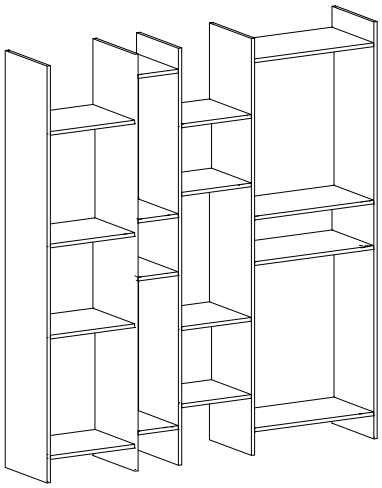

Dimension / Kích thước (mm)
W1800xD380xH2000

BOOKSHELF / KỆ SÁCH SÀN - KSS25

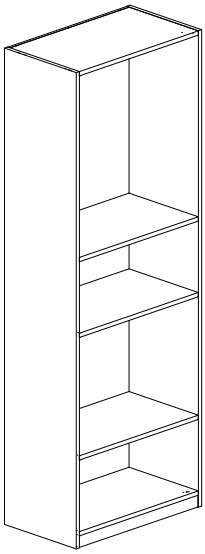

Dimension / Kích thước (mm)
W700xD380xH2000

BOOKSHELF / KỆ SÁCH TREO - KST01

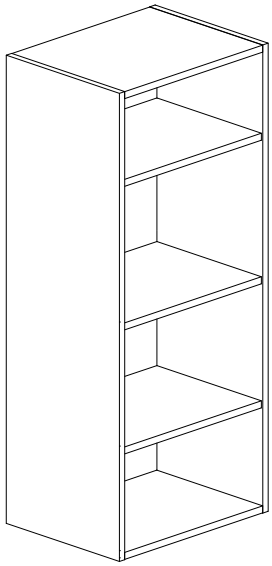

Dimension / Kích thước (mm)
W500xD380xH2000

BOOKSHELF / KỆ SÁCH TREO - KST02

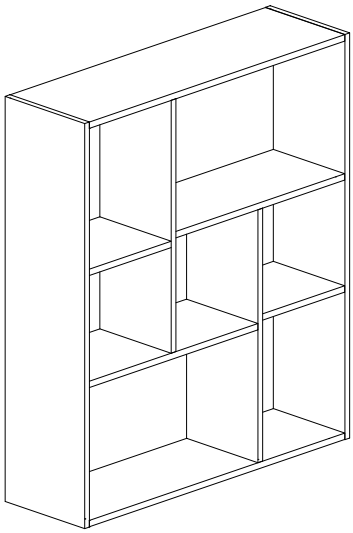

Dimension / Kích thước (mm)
W1000xD380xH1150

BOOKSHELF / KỆ SÁCH TREO - KST03

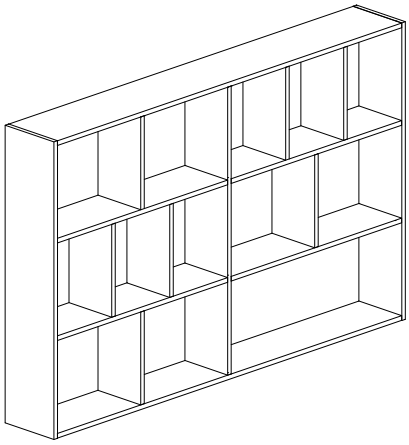

Dimension / Kích thước (mm)
W1800xD380xH1150

BOOKSHELF / KỆ SÁCH TREO - KST04

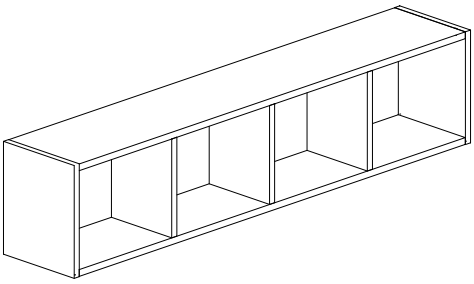

Dimension / Kích thước (mm)
W1400xD380xH300

BOOKSHELF / KỆ SÁCH TREO - KST05

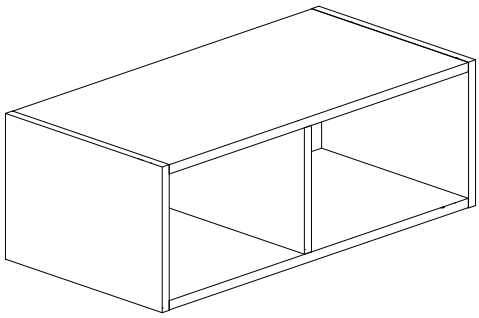

Dimension / Kích thước (mm)
W800xD3800xH380

BOOKSHELF / KỆ SÁCH TREO - KST06

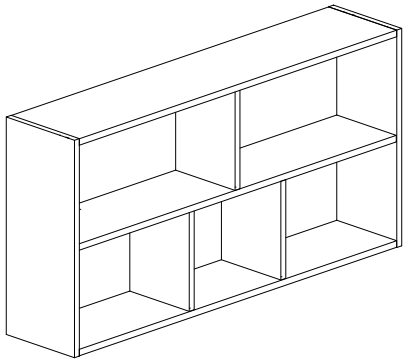

Dimension / Kích thước (mm)
W1200xD380xH600

BOOKSHELF / KỆ SÁCH TREO - KST07

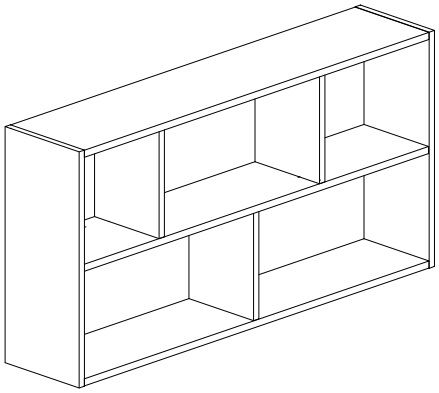

Dimension / Kích thước (mm)
W1200xD380xH600

BOOKSHELF / KỆ SÁCH TREO - KST08

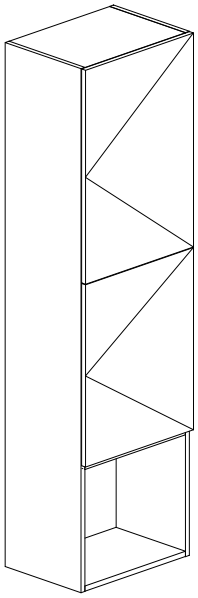

Dimension / Kích thước (mm)
W500xD400xH1800

BOOKSHELF / KỆ SÁCH TREO - KST09

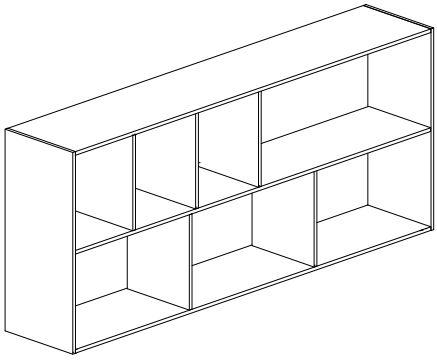

Dimension / Kích thước (mm)
W2400xD380xH1000

BED
GIƯỜNG

THÂN GIƯỜNG 1 HỘC KÉO PHẢI - **TG01**

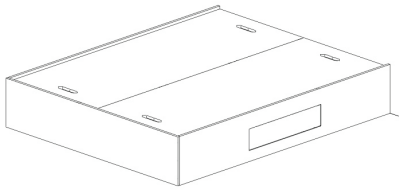

Dimension / Kích thước: (mm)
W1655XD2030XH350

THÂN GIƯỜNG 1 HỘC KÉO TRÁI - **TG02**

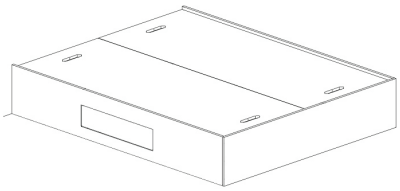

Dimension / Kích thước: (mm)
W1655XD2030XH350

THÂN GIƯỜNG 3 HỘC KÉO PHẢI - **TG03**

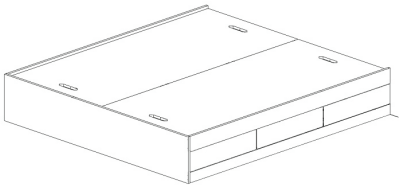

Dimension / Kích thước: (mm)
W1655XD2030XH350

THÂN GIƯỜNG 3 HỘC KÉO TRÁI - **TG04**

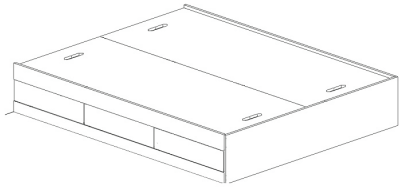

Dimension / Kích thước: (mm)
W1655XD2030XH350

THÂN GIƯỜNG 4 HỘC KÉO TRÁI - **TG07**

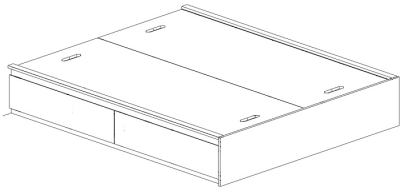

Dimension / Kích thước: (mm)
W1655XD2030XH350

THÂN GIƯỜNG TRUYỀN THỐNG 8 - **TG08**

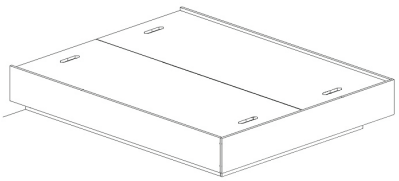

Dimension / Kích thước: (mm)
W1655XD2030XH350

THÂN GIƯỜNG TRUYỀN THỐNG 9 - **TG09**

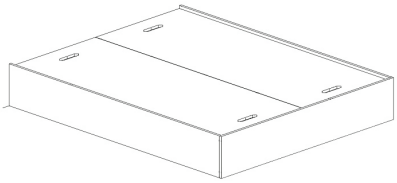

Dimension / Kích thước: (mm)
W1655XD2030XH350

THÂN GIƯỜNG TRUYỀN THỐNG 10 - **TG10**

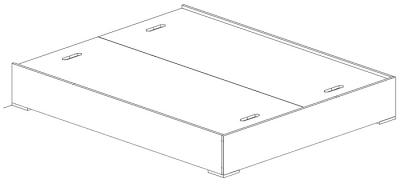

Dimension / Kích thước: (mm)
W1655XD2030XH350

THÂN GIƯỜNG 2 HỘC KÉO TRÁI - **TG11**

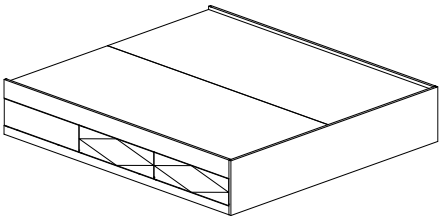

Dimension / Kích thước: (mm)
W1655XD2030XH350

THÂN GIƯỜNG 2 HỘC KÉO PHẢI - **TG12**

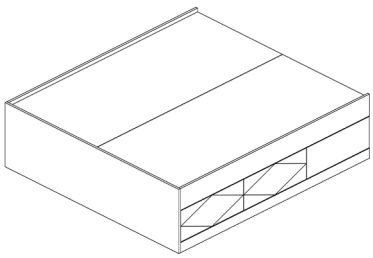

Dimension / Kích thước: (mm)
W1655XD2030XH350

THÂN GIƯỜNG 2 HỘC KÉO TRÁI - **TG13**

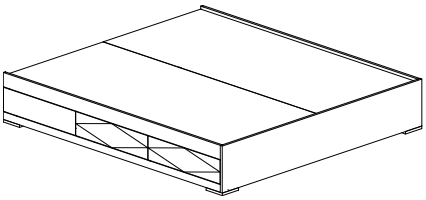

Dimension / Kích thước: (mm)
W1655XD2030XH350

THÂN GIƯỜNG 2 HỘC KÉO PHẢI - **TG14**

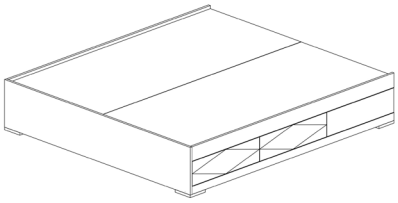

Dimension / Kích thước: (mm)
W1655XD2030XH350

THÂN GIƯỜNG 2 HỘC KÉO TRÁI - **TG15**

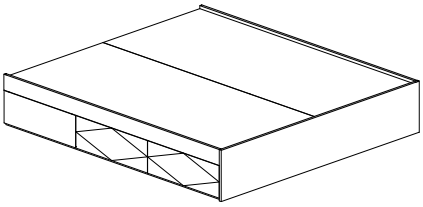

Dimension / Kích thước: (mm)
W1655XD2030XH350

NIGHT STAND
TỦ ĐẦU GIƯỜNG

NIGHT STAND / TỦ ĐẦU GIƯỜNG - TDG01

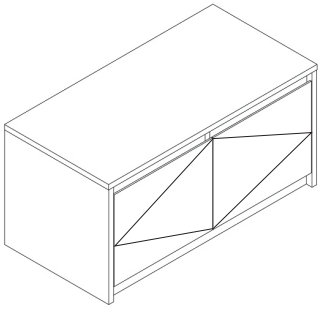

Dimension / Kích thước (mm)
W800xD400xH400

NIGHT STAND / TỦ ĐẦU GIƯỜNG - TDG02

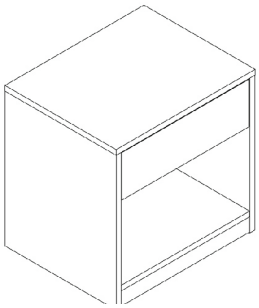

Dimension / Kích thước (mm)
W500xD400xH500

NIGHT STAND / TỦ ĐẦU GIƯỜNG - TDG03

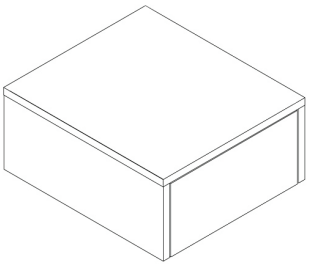

Dimension / Kích thước (mm)
W400xD400xH250

NIGHT STAND / TỦ ĐẦU GIƯỜNG - TDG04

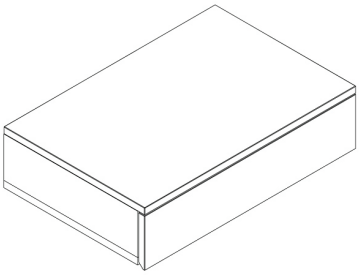

Dimension / Kích thước (mm)
W600xD400xH250

NIGHT STAND / TỦ ĐẦU GIƯỜNG - TDG05

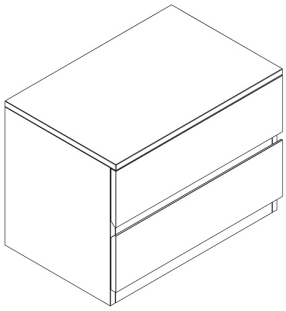

Dimension / Kích thước (mm)
W600xD400xH450

NIGHT STAND / TỦ ĐẦU GIƯỜNG - TDG06

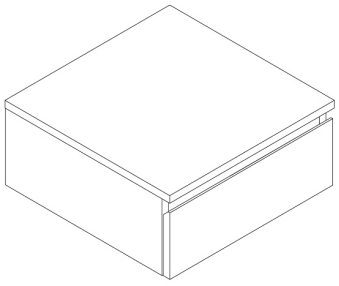

Dimension / Kích thước (mm)
W450xD400xH250

NIGHT STAND / TỦ ĐẦU GIƯỜNG - TDG07

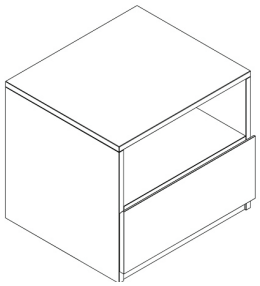

Dimension / Kích thước (mm)
W500xD400xH450

NIGHT STAND / TỦ ĐẦU GIƯỜNG - TDG08

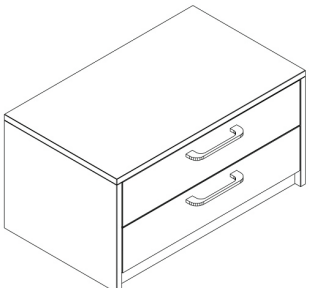

Dimension / Kích thước (mm)
W670xD400xH450

NIGHT STAND / TỦ ĐẦU GIƯỜNG - TDG09

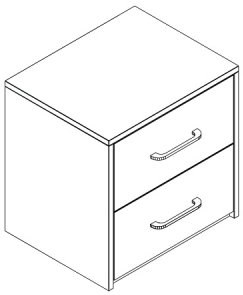

Dimension / Kích thước (mm)
W500xD400xH500

NIGHT STAND / TỦ ĐẦU GIƯỜNG - TDG10

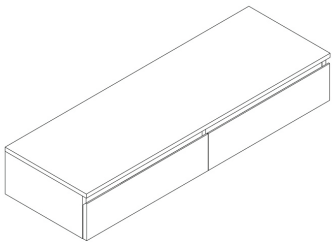

Dimension / Kích thước (mm)
W1200xD400xH250

HEAD BOARD
VÁCH ĐẦU GIƯỜNG

HEAD BOARD / VÁCH ĐẦU GIƯỜNG - VDG01

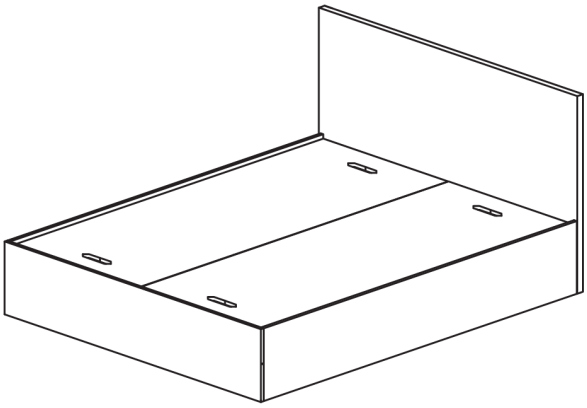

Dimension / Kích thước: (mm)
W1655xD36xH900

HEAD BOARD / VÁCH ĐẦU GIƯỜNG - VDG02

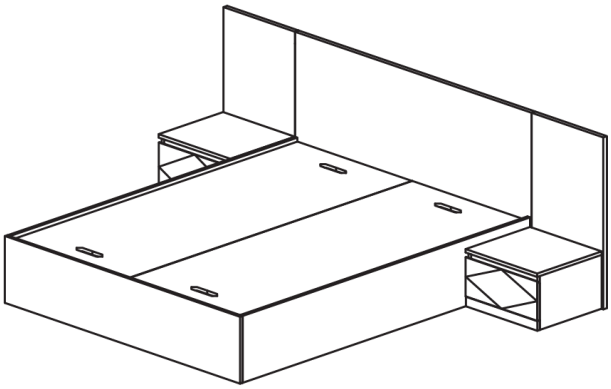

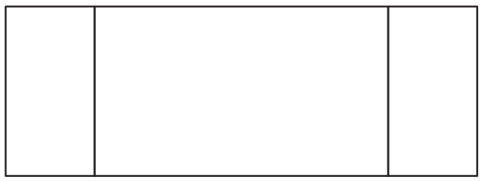

Dimension / Kích thước: (mm)
W2655xD36xH900

HEAD BOARD / VÁCH ĐẦU GIƯỜNG - VDG03

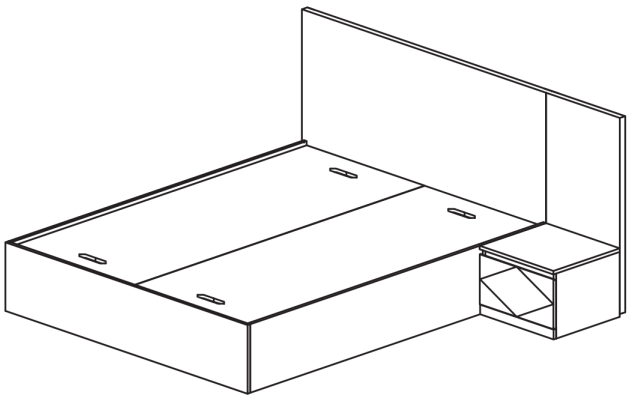

Dimension / Kích thước: (mm)
W2155xD36xH900

HEAD BOARD / VÁCH ĐẦU GIƯỜNG - VDG04

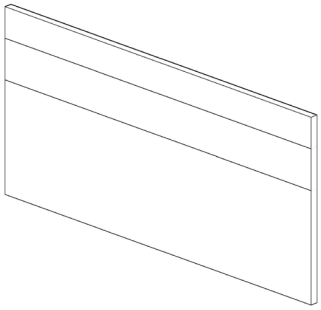

Dimension / Kích thước: (mm)

HEAD BOARD / VÁCH ĐẦU GIƯỜNG - VDG05

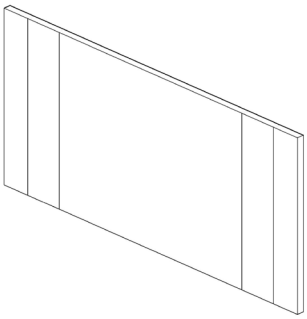

Dimension / Kích thước: (mm)

HEAD BOARD / VÁCH ĐẦU GIƯỜNG - VDG06

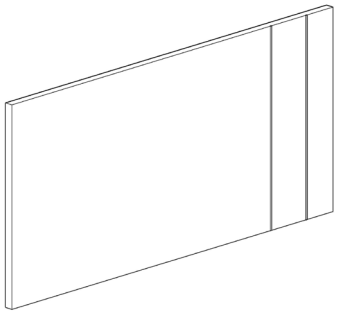

Dimension / Kích thước: (mm)

HEAD BOARD / VÁCH ĐẦU GIƯỜNG - VDG07

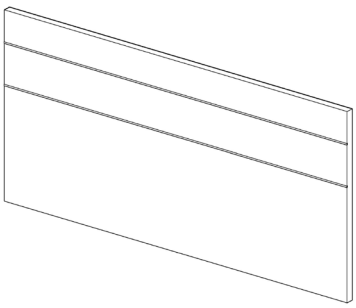

Dimension / Kích thước: (mm)

TABLE
BÀN

TABLE / BÀN_01

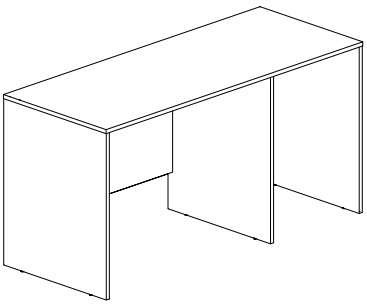

Dimension / Kích thước (mm)
W1600xD600xH750

TABLE / BÀN_02

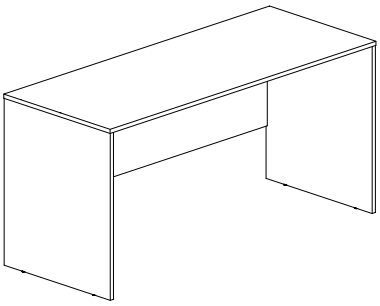

Dimension / Kích thước (mm)
W1600xD600xH750

TABLE / BÀN_03

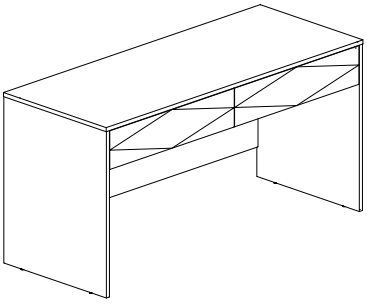

Dimension / Kích thước (mm)
W1000xD600xH750

TABLE / BÀN_04

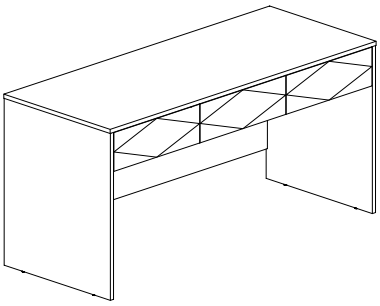

Dimension / Kích thước (mm)
W1600xD600xH750

TABLE / BÀN_05

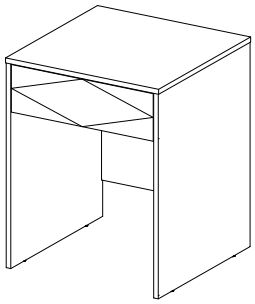

Dimension / Kích thước (mm)
W600xD600xH750

TABLE / BÀN_06

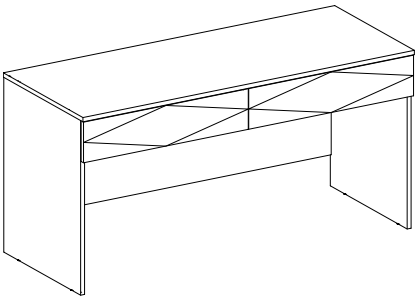

Dimension / Kích thước (mm)
W1200xD600xH750

TABLE / BÀN_07

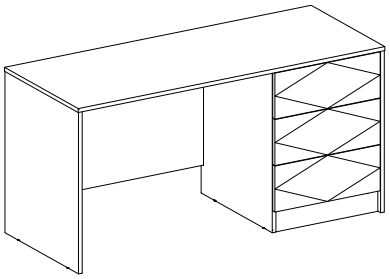

Dimension / Kích thước (mm)
W1200xD600xH750

TABLE / BÀN_08

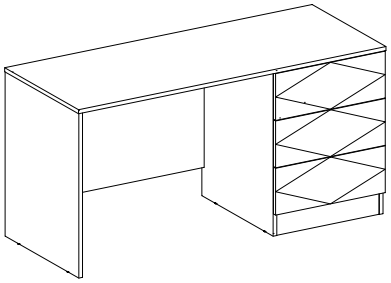

Dimension / Kích thước (mm)
W1200xD600xH750

TABLE / BÀN_09

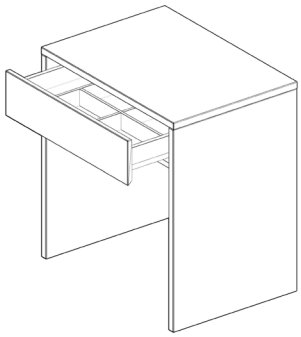

Dimension / Kích thước (mm)
W900XD600XH750

TABLE / BÀN_10

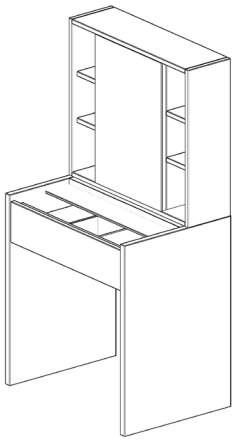

Dimension / Kích thước (mm)
W900XD600XH1400

TABLE / BÀN_11

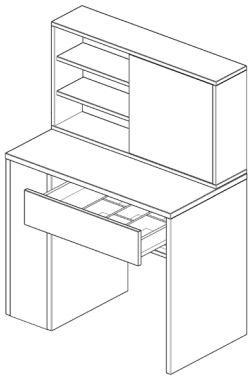

Dimension / Kích thước (mm)
W1200XD600XH1200

TABLE / BÀN_12

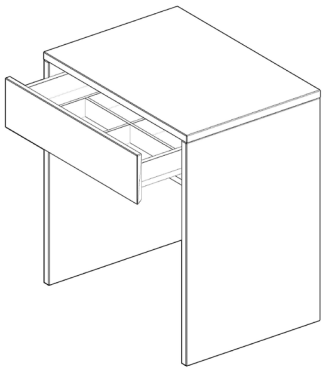

Dimension / Kích thước (mm)
W900XD600XH750

TABLE / BÀN_13

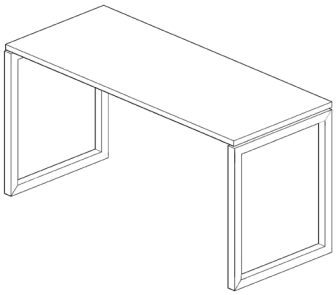

Dimension / Kích thước (mm)
W1200XD600XH750

TABLE / BÀN_14

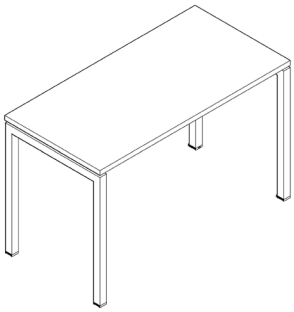

Dimension / Kích thước (mm)
W1200XD600XH750

TABLE / BÀN_15

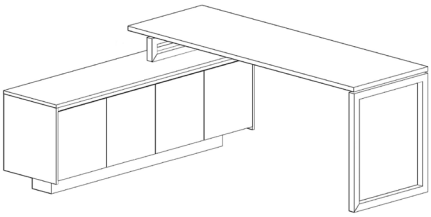

Dimension / Kích thước (mm)
W1800XD700XH750

TABLE / BÀN_16

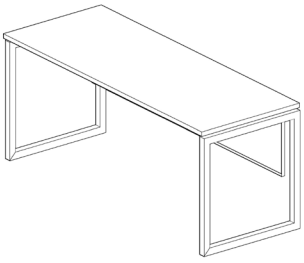

Dimension / Kích thước (mm)
W1600XD600XH750
W1600XD450XH500

OFFICE FURNITURE
TỦ HỒ SƠ

OFFICE FURNITURE / TỦ HỒ SƠ - THSC01

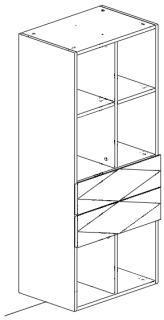

Dimension / Kích thước (mm)
W900XD420XH2400

OFFICE FURNITURE / TỦ HỒ SƠ - THSC02

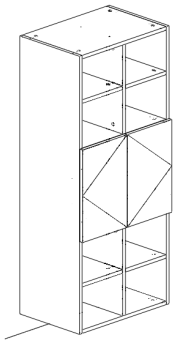

Dimension / Kích thước (mm)
W900XD420XH2400

OFFICE FURNITURE / TỦ HỒ SƠ - THSC03

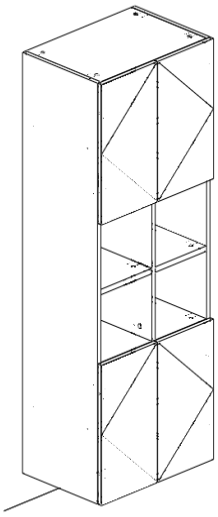

Dimension / Kích thước (mm)
W900XD420XH2400

OFFICE FURNITURE / TỦ HỒ SƠ - THSC04

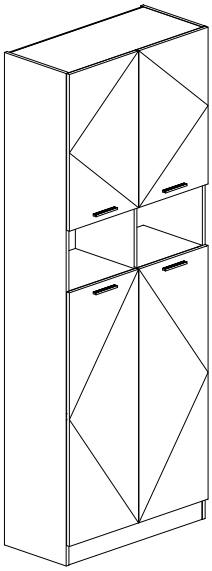

Dimension / Kích thước (mm)
W900XD420XH2400

OFFICE FURNITURE / TỦ HỒ SƠ - THSC05

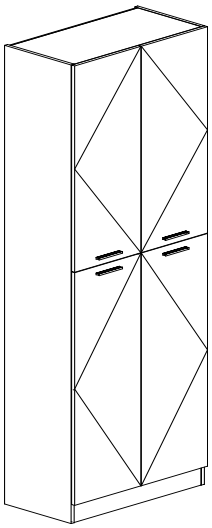

Dimension / Kích thước (mm)
W900XD420XH2400

OFFICE FURNITURE / TỦ HỒ SƠ - THST01

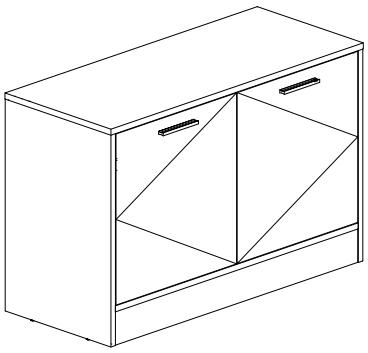

Dimension / Kích thước (mm)
W900XD420XH650

OFFICE FURNITURE / TỦ HỒ SƠ - THST02

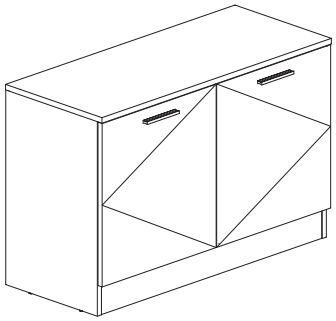

Dimension / Kích thước (mm)
W900XD420XH750

OFFICE FURNITURE / TỦ HỒ SƠ - THST03

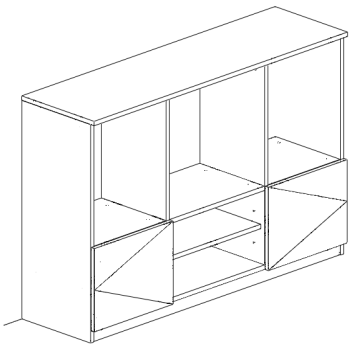

Dimension / Kích thước (mm)
W1400XD420XH900

OFFICE FURNITURE / TỦ HỒ SƠ - THST04

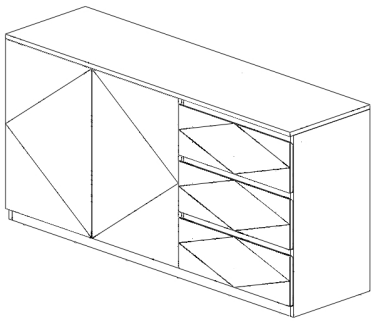

Dimension / Kích thước (mm)
W1600XD420XH900

OFFICE FURNITURE / TỦ HỒ SƠ - THST05

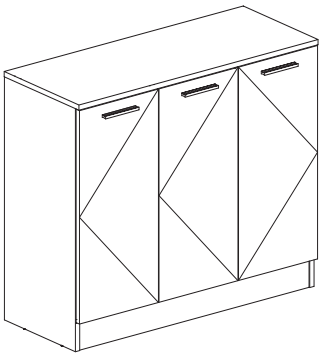

Dimension / Kích thước (mm)
W1200XD420XH750

OFFICE FURNITURE / TỦ HỒ SƠ - THST06

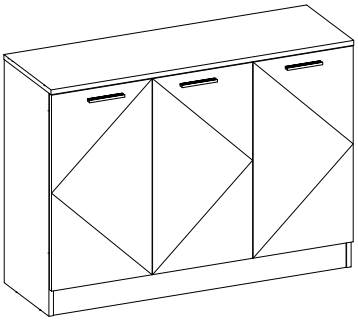

Dimension / Kích thước (mm)
W1200XD420XH750

OFFICE FURNITURE / TỦ HỒ SƠ - THST07

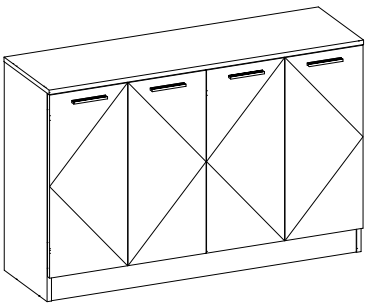

Dimension / Kích thước (mm)
W1400XD420XH750

OFFICE FURNITURE / TỦ HỒ SƠ - THST08

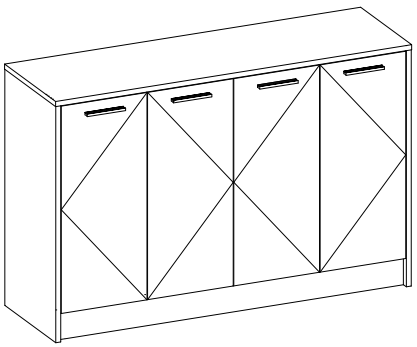

Dimension / Kích thước (mm)
W1400XD420XH750

OFFICE FURNITURE / TỦ HỒ SƠ - THST09

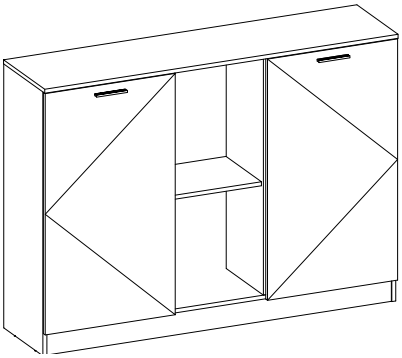

Dimension / Kích thước (mm)
W1600XD420XH750

OFFICE FURNITURE / TỦ HỒ SƠ - THST10

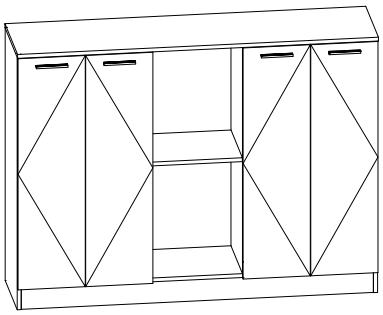

Dimension / Kích thước (mm)
W1600XD420XH750

OFFICE FURNITURE / TỦ HỒ SƠ - THST11

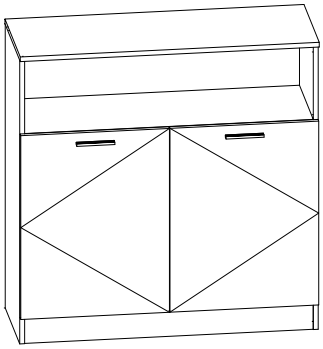

Dimension / Kích thước (mm)
W900XD420XH750

WARDROBE
TỦ ÁO

WARDROBE 1 DOOR / TỦ ÁO 1 CÁNH MỞ

TA1C01

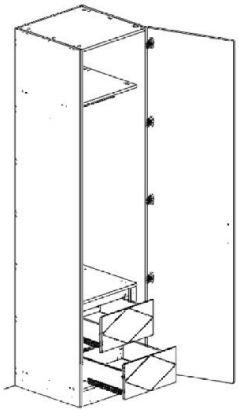

Dimension / Kích thước(mm)
W600xD600xH2200

WARDROBE 2 DOORS / TỦ ÁO 2 CÁNH MỞ

TA2C01

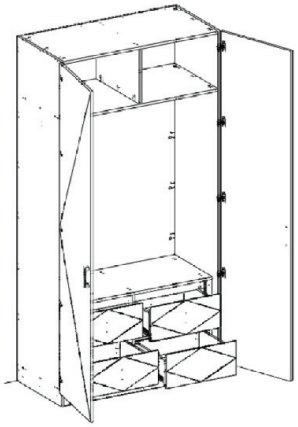

Dimension / Kích thước(mm)
W1200xD600xH2200

TA2C02

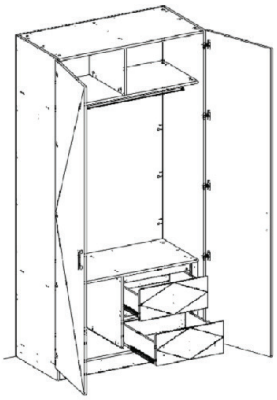

Dimension / Kích thước(mm)
W1200xD600xH2200

TA2C03

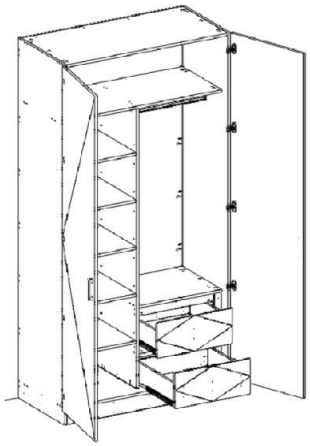

Dimension / Kích thước(mm)
W1200xD600xH2200

TA2C04

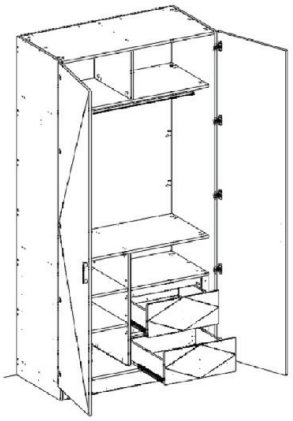

Dimension / Kích thước(mm)
W1200xD600xH2200

TA2C05

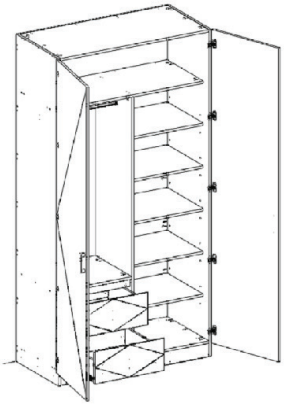

Dimension / Kích thước(mm)
W1200xD600xH2200

WARDROBE 3 DOORS / TỦ ÁO 3 CÁNH MỞ

TA3C01

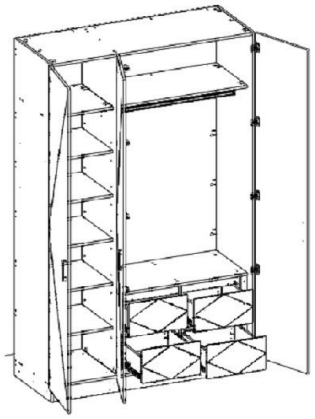

Dimension / Kích thước(mm)
W1500xD600xH2200

TA3C02

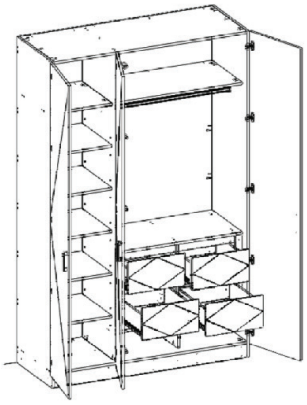

Dimension / Kích thước(mm)
W1500xD600xH2200

TA3C03

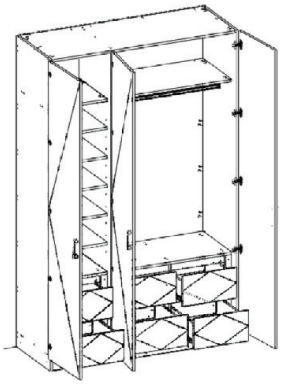

Dimension / Kích thước(mm)
W1500xD600xH2200

TA3C04

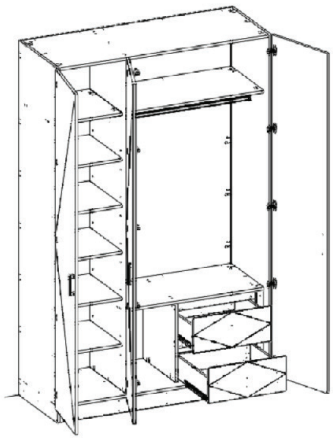

Dimension / Kích thước(mm)
W1500xD600xH2200

TA3C05

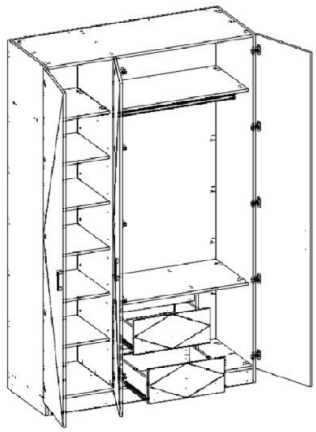

Dimension / Kích thước(mm)
W1500xD600xH2200

TA3C06

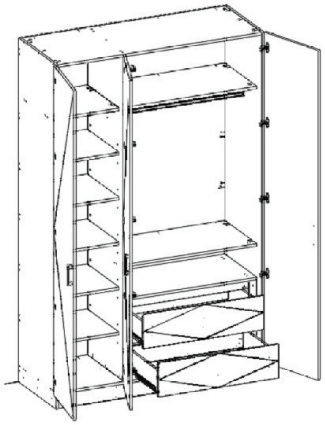

Dimension / Kích thước(mm)
W1500xD600xH2200

TA3C07

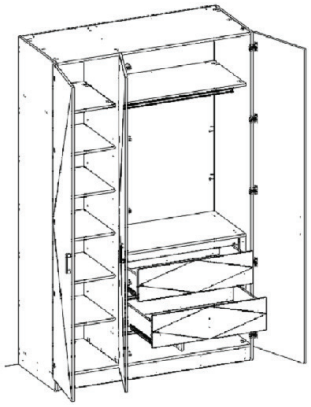

Dimension / Kích thước(mm)
W1500xD600xH2200

TA3C08

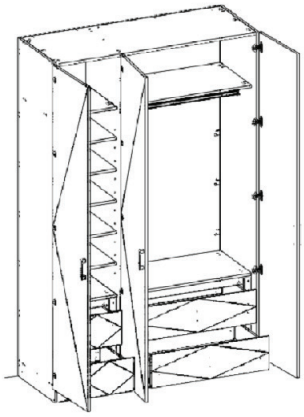

Dimension / Kích thước(mm)
W1500xD600xH2200

TA3C09

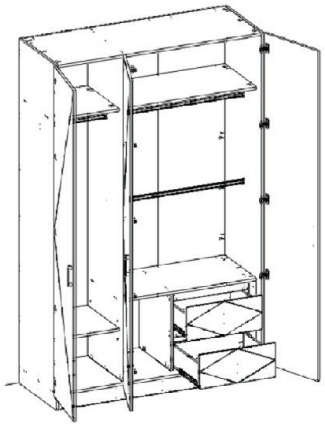

Dimension / Kích thước(mm)
W1500xD600xH2200

TA3C10

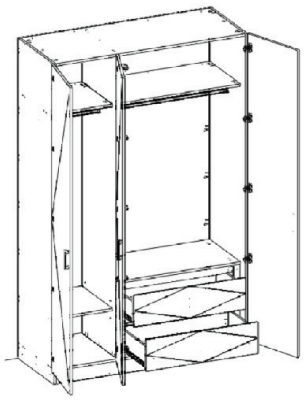

Dimension / Kích thước(mm)
W1500xD600xH2200

WARDROBE 4 DOORS / TỦ ÁO 4 CÁNH MỞ

TA4C01

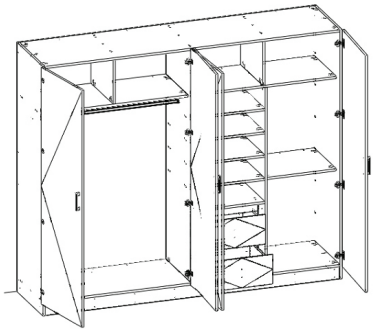

Dimension / Kích thước(mm)
W2400xD600xH2200

TA4C02

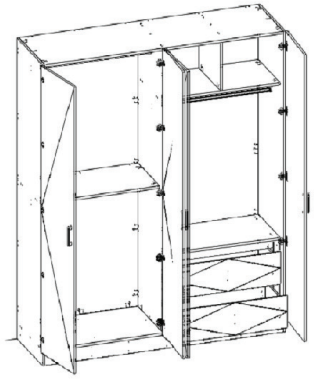

Dimension / Kích thước(mm)
W2000xD600xH2200

TA4C03

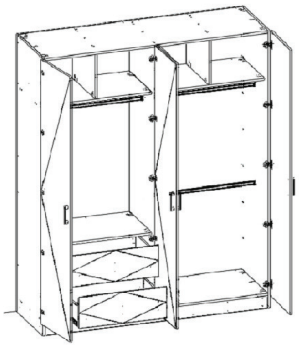

Dimension / Kích thước(mm)
W1800xD600xH2200

T

TỦ ÁO 2 CÁNH TRƯỢT TOPLINE
SLIDING DOOR SYSTEM TOPLINE FOR 2 DOORS

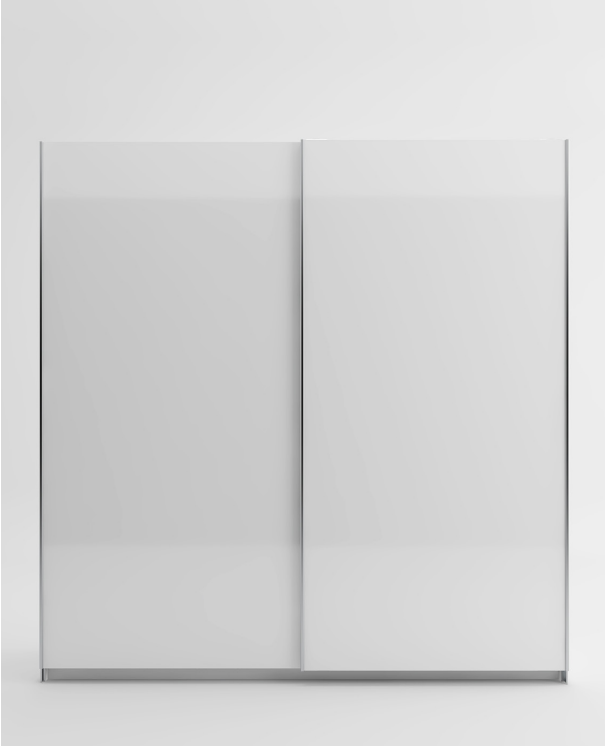

TATL01

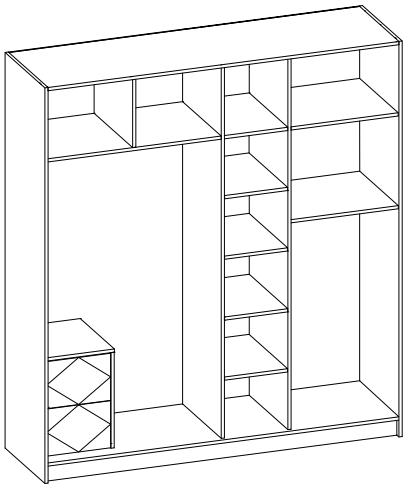

Dimension / Kích thước(mm)
W2200xD600xH2200

TATL02

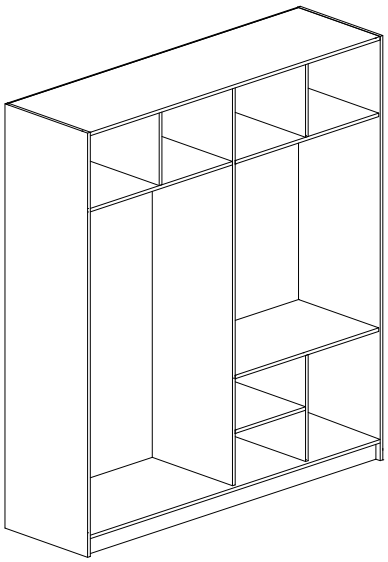

Dimension / Kích thước(mm)
W2200xD600xH2200

TATL03

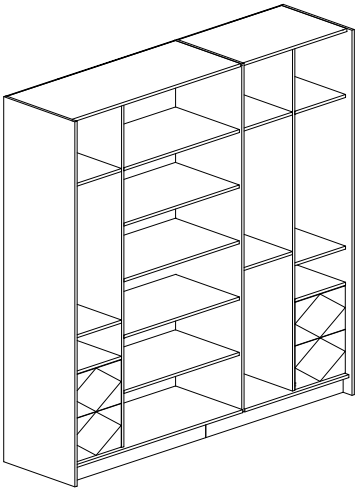

Dimension / Kích thước(mm)
W3000xD600xH2200

TỦ ÁO 4 CÁNH TRƯỢT WINGLINE
SLIDING DOOR SYSTEM WINGLINE FOR 4 DOORS

TAWL_01

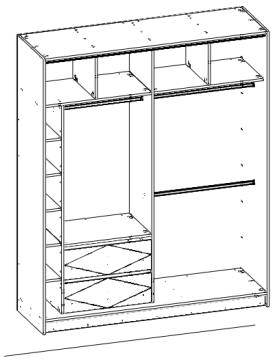

Dimension / Kích thước(mm)
W1800xD600xH2200

TAWL_02

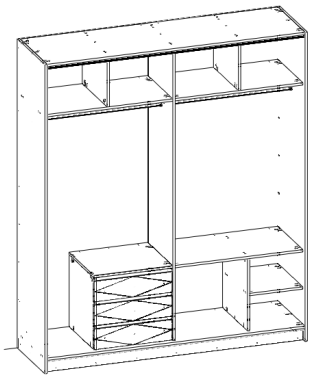

Dimension / Kích thước(mm)
W2000xD600xH2200

TAWL_03

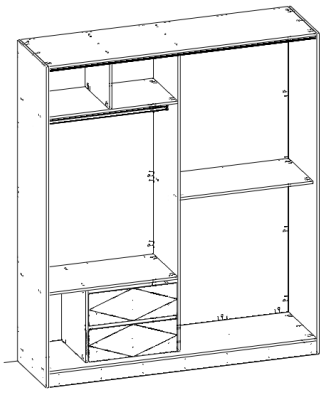

Dimension / Kích thước(mm)
W2000xD600xH2200

WALK-IN CLOSET / TỦ ÁO KHÔNG CÁNH

TAW_01

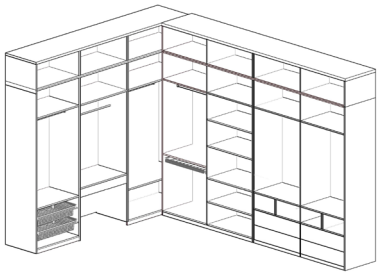

Dimension / Kích thước(mm)
W3400/3200XD600XH2800

TAW_02

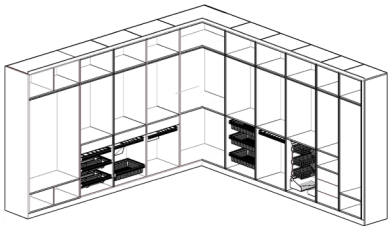

Dimension / Kích thước(mm)
W4300/4800XD600XH2800

TAW_03

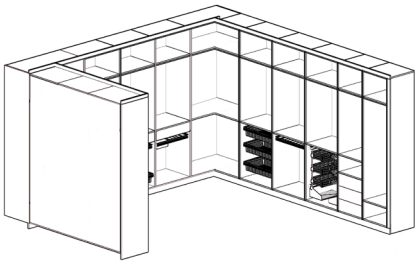

Dimension / Kích thước(mm)
W4300/4800XD600XH2800

TAGT01

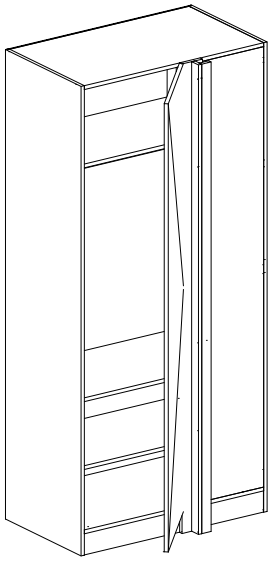

Dimension / Kích thước(mm)
W1200XD600XH2200

TAGP01

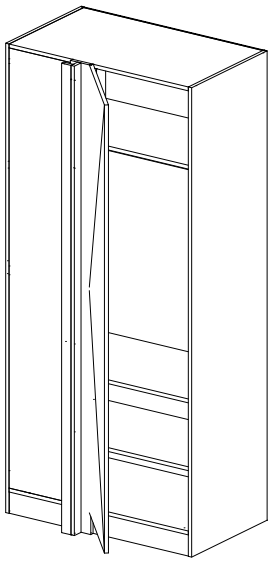

Dimension / Kích thước(mm)
W1200XD600XH2200

TAGP02

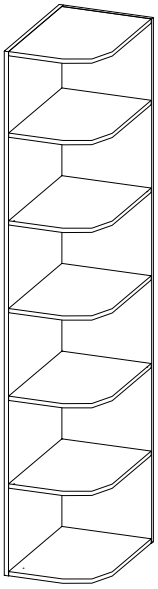

Dimension / Kích thước(mm)
W550XD580XH2200

TAGT02

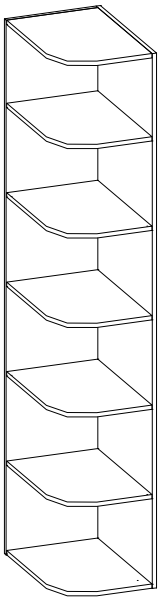

Dimension / Kích thước(mm)
W550XD580XH2200

TA1CT01

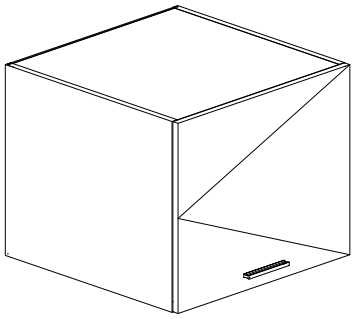

Dimension / Kích thước(mm)
W600XD600XH400

TA2CT01

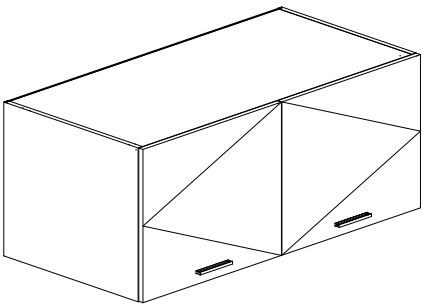

Dimension / Kích thước(mm)
W1200XD600XH400

TA3CT01

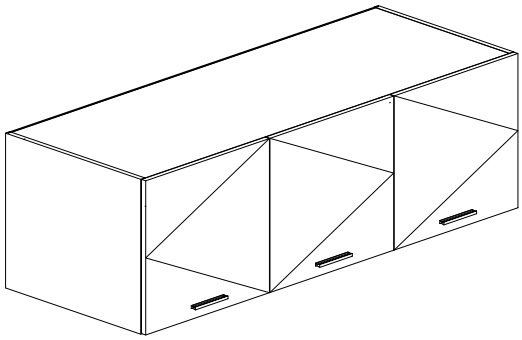

Dimension / Kích thước(mm)
W1500XD600XH400

TA4CT01

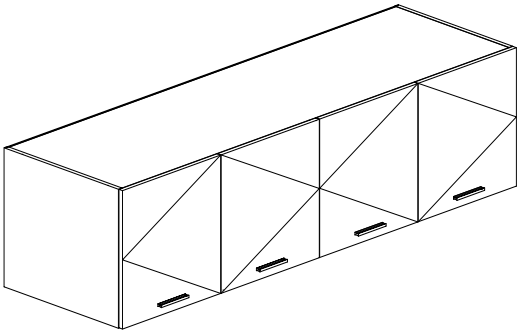

Dimension / Kích thước(mm)
W2400XD600XH400

TAGTT01

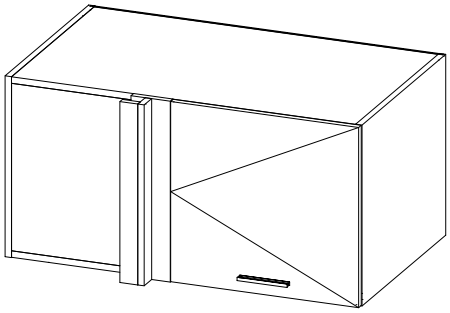

Dimension / Kích thước(mm)
W1200XD600XH400

TAGPT02

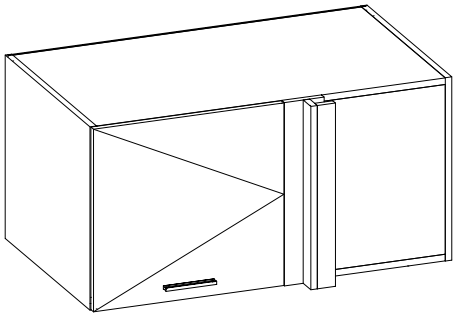

Dimension / Kích thước(mm)
W1200XD600XH400

VANITY
TỦ VANITY

TOP VANITY / VANITY TRÊN - VT01

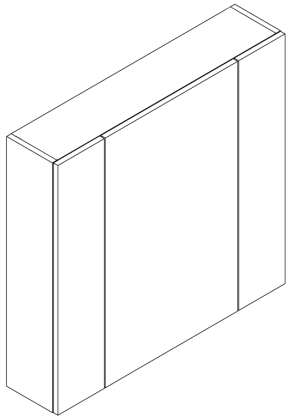

Dimension / Kích thước(mm)
W900xD200xH900

TOP VANITY / VANITY TRÊN - VT02

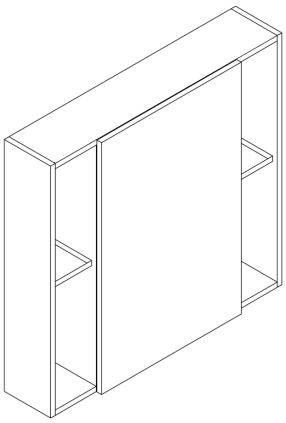

Dimension / Kích thước(mm)
W900xD200xH900

BASE VANITY / VANITY DƯỚI - VD01

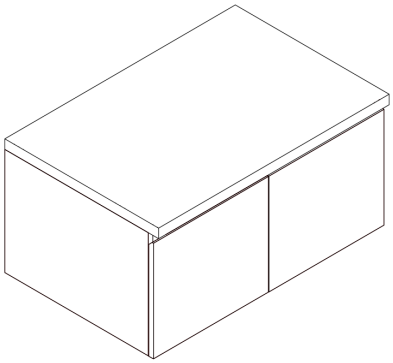

Dimension / Kích thước(mm)
W900xD600xH450

BASE VANITY / VANITY DƯỚI - VD02

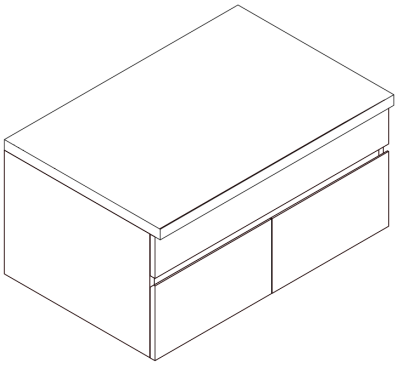

Dimension / Kích thước(mm)
W900xD600xH450

BASE VANITY / VANITY DƯỚI - VD03

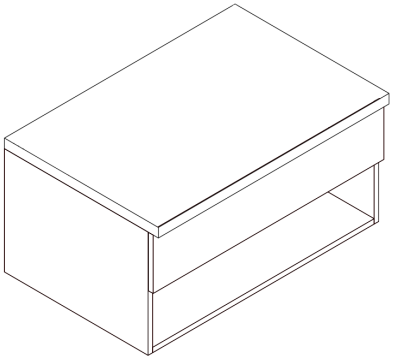

Dimension / Kích thước(mm)
W900xD600xH450

BASE VANITY / VANITY DƯỚI - VD04

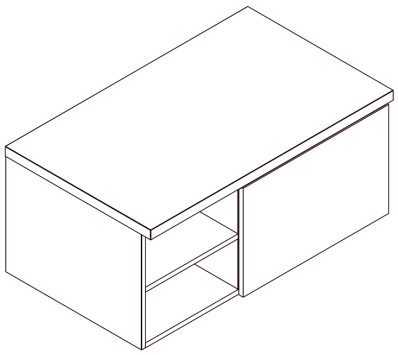

Dimension / Kích thước(mm)
W1000xD600xH450

MODULE
THÙNG TỦ BẾP

WALL MODULE / THÙNG TỦ BẾP TRÊN

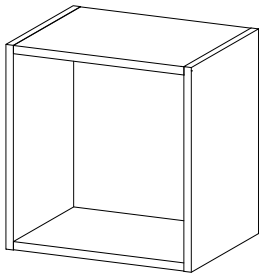

MODULE W400
W400XD350XH400

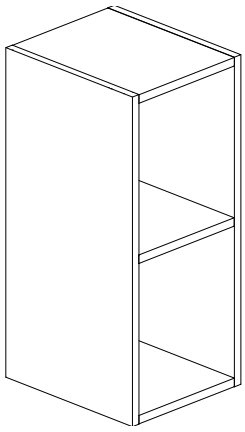

MODULE W300
W300XD350XH700

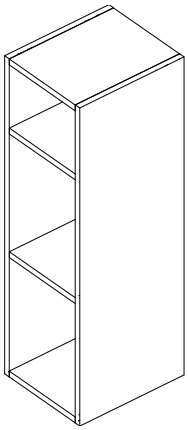

MODULE W300
W300XD350XH900

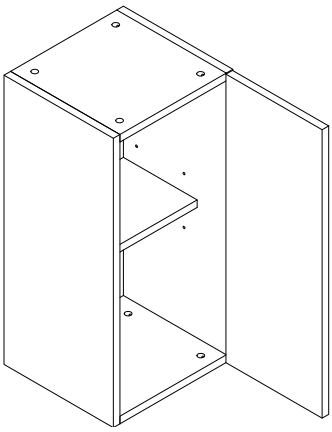

MODULE W300
W300XD370XH700

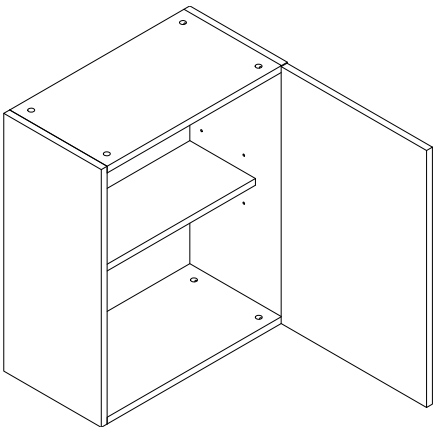

MODULE W600
W600XD370XH700

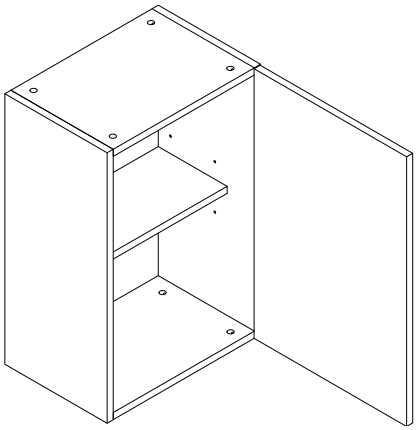

MODULE W450
W450XD370XH700

WALL MODULE / THÙNG TỦ BẾP TRÊN

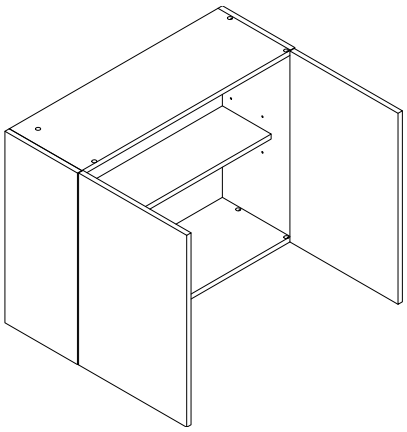

MODULE W800
W800XD370XH700

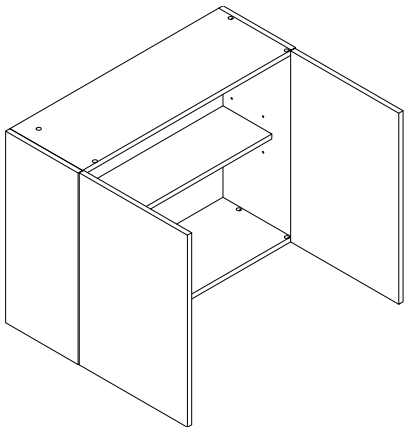

MODULE W900
W900XD370XH700

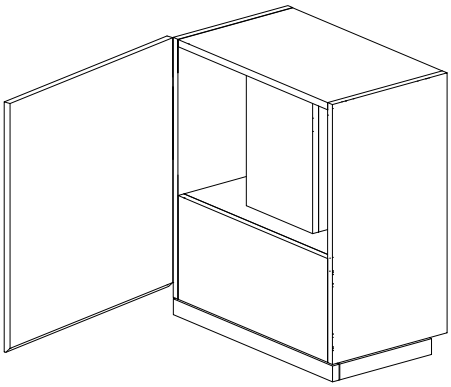

MODULE W 600 / HOOK
W600XD370XH700

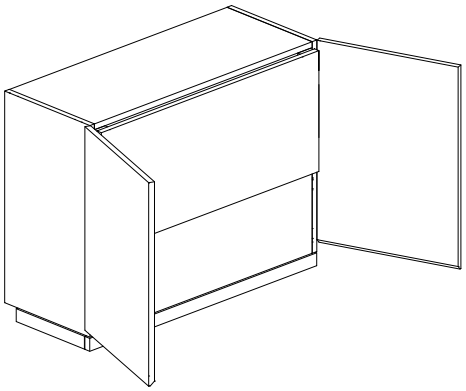

MODULE W 900 / HOOK
W900XD370XH700

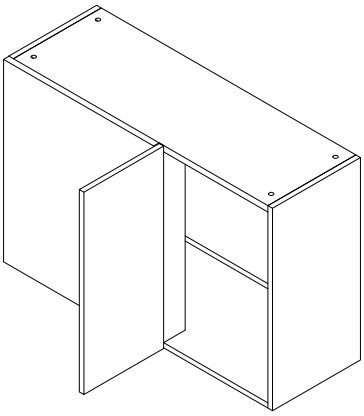

MODULE WC 1050 / RIGHT
W1050XD370XH700

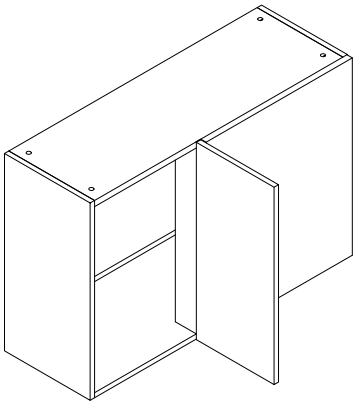

MODULE WC 1050 / LEFT
W1050XD370XH700

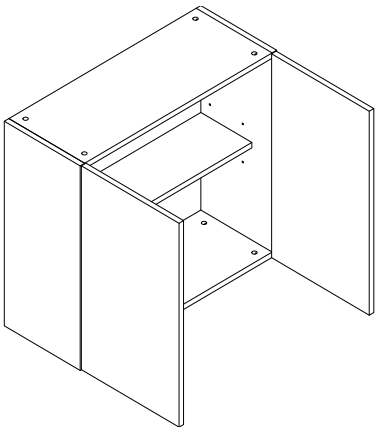

MODULE W700
W700XD370XH700

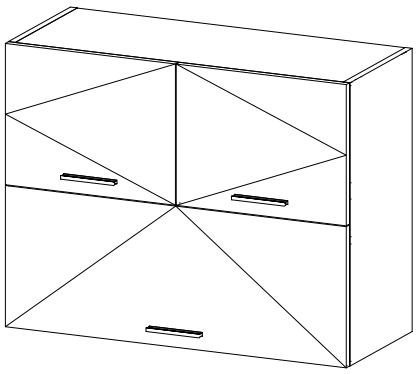

MODULE W 900 / HK
W900XD370XH700

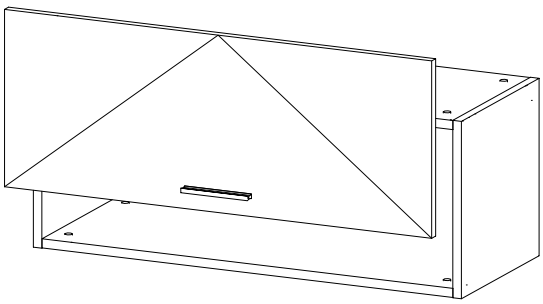

MODULE W 800 / HK
W800XD370XH700

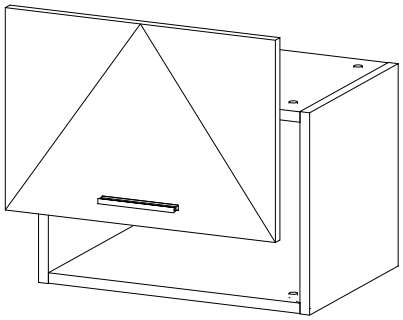

MODULE W 800 / HK
W800XD370XH700

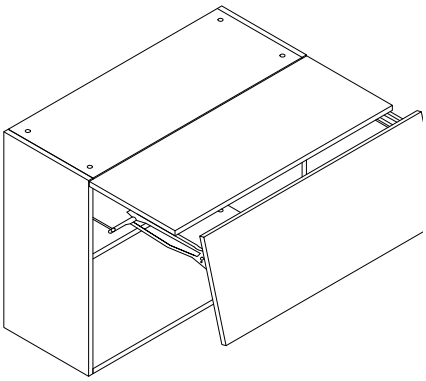

MODULE W 800 / HF
W800XD370XH700

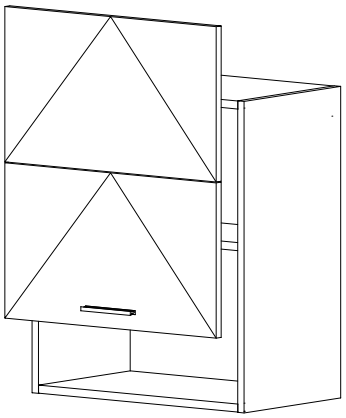

MODULE W 800 / HF
W800XD370XH700

BASE MODULE / THÙNG TỦ BẾP DƯỚI

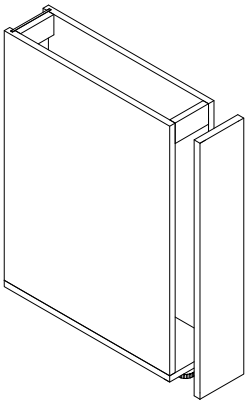

MODULE B 150
W150XD580XH750

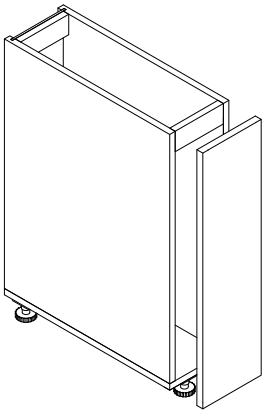

MODULE B200
W200XD580XH750

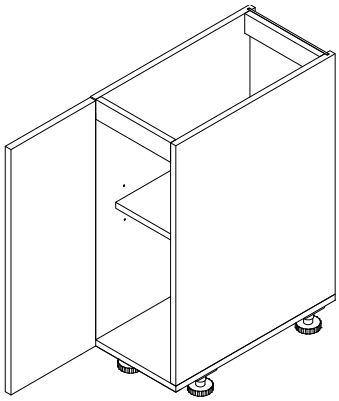

MODULE B 300
W300XD580XH750

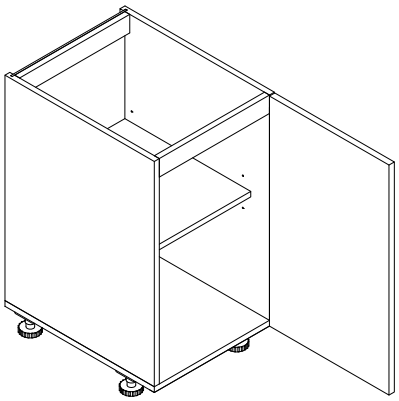

MODULE B450
W450XD580XH750

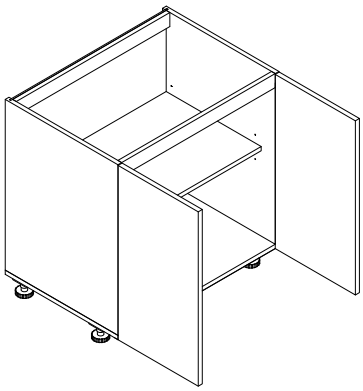

MODULE B 700
W700XD580XH750

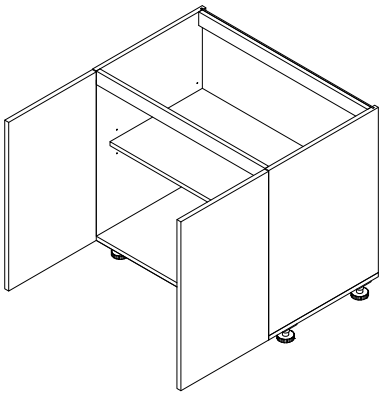

MODULE B 900
W900XD580XH750

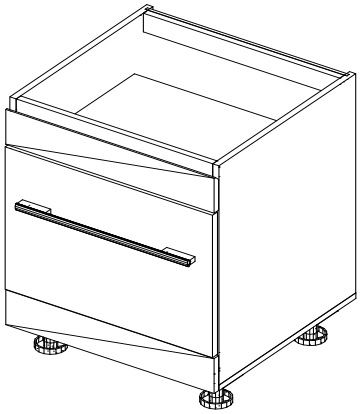

MODULE B 600 / OVEN
W600XD580XH750

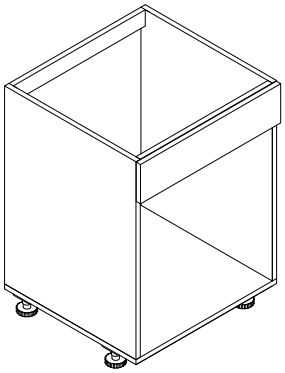

MODULE B 600 / OVEN
W600XD580XH750

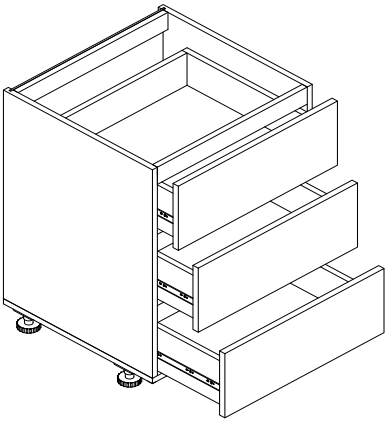

MODULE B600 / 3DR
W600XD580XH750

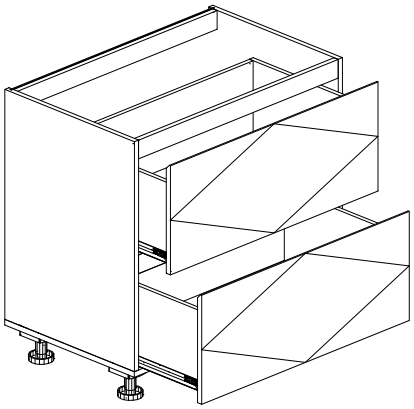

MODULE B 600 / 2DR
W600XD580XH750

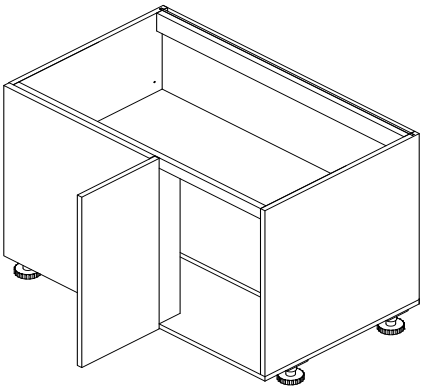

MODULE BE 1050 / RIGHT
W1050XD580XH750

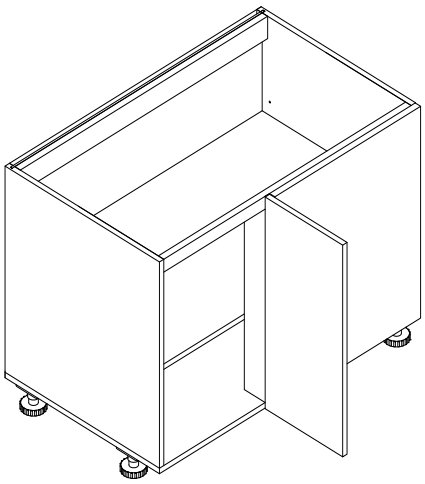

MODULE BE 1050 / LEFT
W1050XD580XH750

TALL MODULE / THÙNG TỦ BẾP CAO

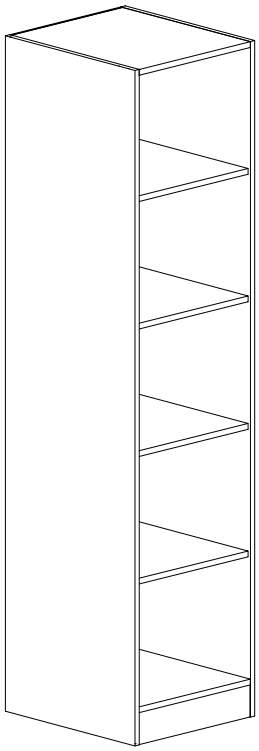

MODULE T 600
W600XD580XH2100

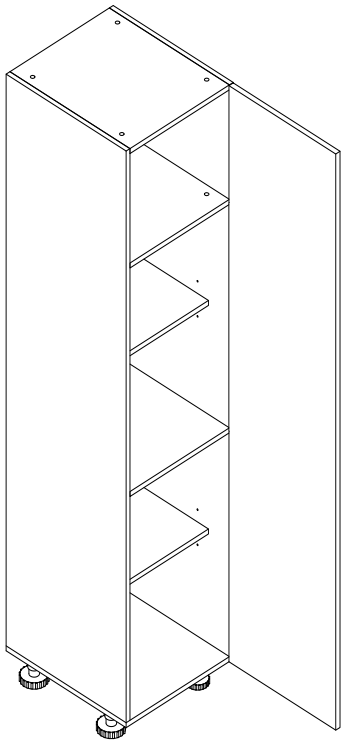

MODULE T 600 / 1 DOOR
W600XD580XH2100

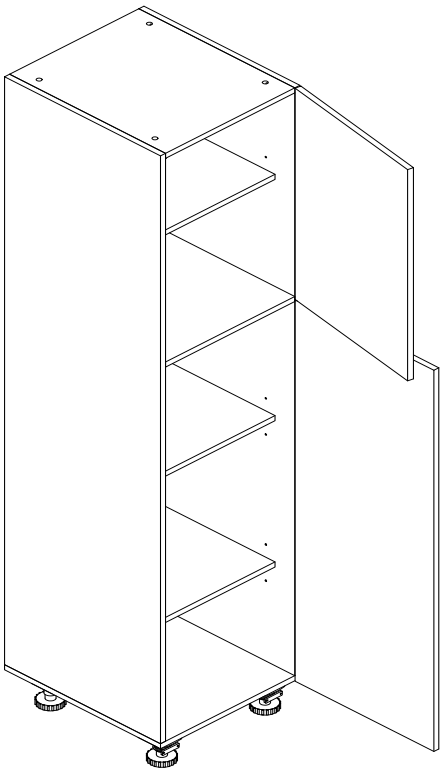

MODULE T 600 / 2 DOOR
W600XD580XH2100

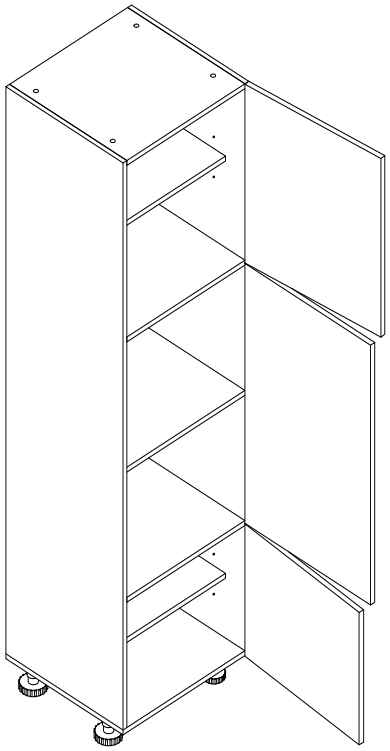

MODULE T 600 / 3 DOOR
W600XD580XH2100

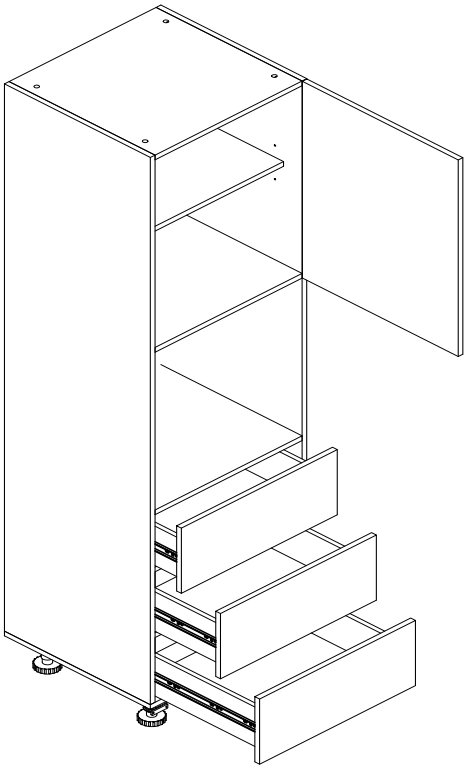

MODULE T 600 / 1 OVEN / 1 DOOR / 3 DRAWERS
W600XD580XH2100

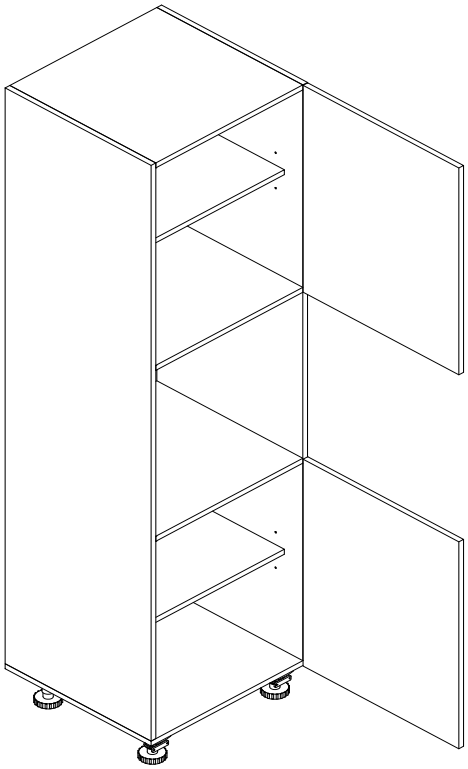

MODULE T 600 / 1 OVEN / 2 DOOR
W600XD580XH2100

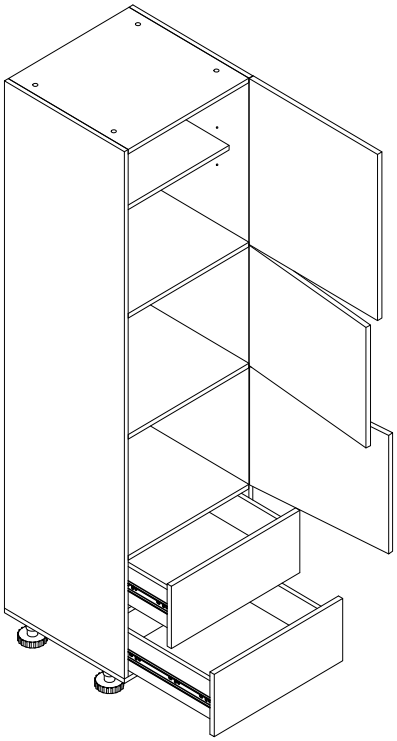

MODULE T 600 / 3 DOOR / 2 DRAWERS
W600XD580XH2100

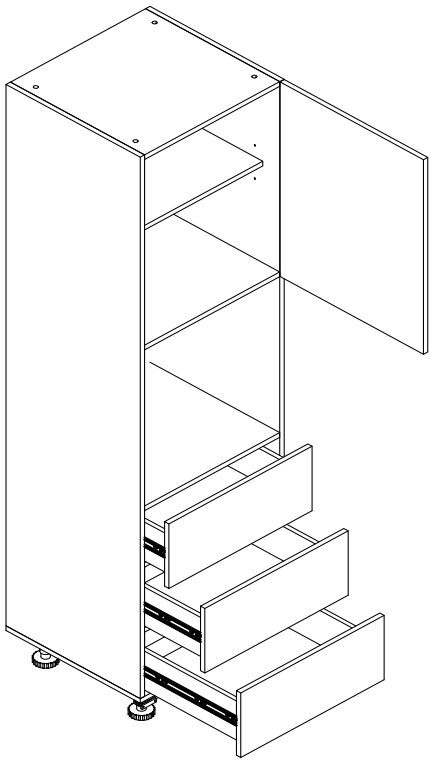

MODULE T 600 / 2 OVEN / 1 DOOR / 2 DRAWERS
W600XD580XH2100

TALL MODULE / THÙNG TỦ BẾP CAO

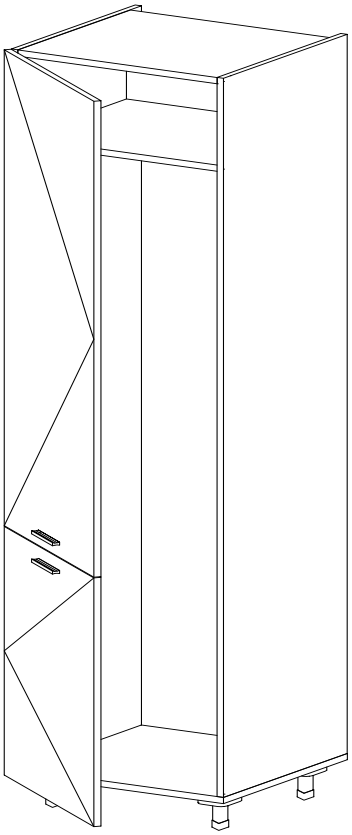

FRIDGE MODULE T 600
W600XD580XH2100

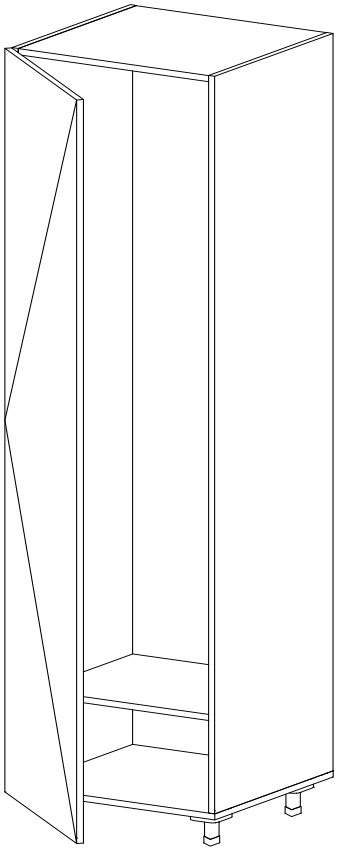

MODULE T 600 / 1 DOOR
W600XD580XH2100

AN CƯỜNG®
Wood - Working Materials

VIETNAM OFFICES

HCM One-Stop Shopping Center
279 Nguyen Van Troi Str, Ward 10,
Phu Nhuan District, Ho Chi Minh City
T (84.28) 3844 1884
F (84.28) 3997 0135
E infoacc@ancuong.com

An Cuong Head Office
702/1K, Su Van Hanh Street, Ward 12,
District 10, Ho Chi Minh City, Vietnam
T (84.28) 3862 5726
F (84.28) 3862 5727
E infoacc@ancuong.com

An Cuong Show Gallery and Design Center
702/3F, Su van Hanh Street,
Ward 12, District 10, Ho Chi Minh City
T (84.28) 3862 7414
F (84.28) 3868 4197
E infoacc@ancuong.com

An Cuong Show Depot 1
162 Tan Huong, Tan Quy Ward,
Tan Phu District, Ho Chi Minh City
T (84.28) 3847 2078
F (84.28) 3847 2068
E infoacc@ancuong.com

An Cuong Show Depot 2
Section No. 2, Lot 5-1, M12 Street,
Extended Tan Binh Industrial zone, Binh Hung Hoa ward,
Binh Tan District, Ho Chi Minh City
T (84.28) 3620 5633
F (84.28) 3620 5636

An Cuong Factory Outlet
DT 747 B Phuoc Hai, Thai Hoa,
Tan Uyen, Binh Duong, Vietnam
T (84.274) 3626 282
F (84.274) 3626 284
E infoacc@ancuong.com

Ha Noi Show Gallery and Design Center
Villa C4-N08-B, the new urban area Dich Vong,
Cau Giay District, Ha Noi, Vietnam
T (84.24) 6281 4719
F (84.24) 6281 4729
E infoacc@ancuong.com

Ha Noi One-Stop Shopping Center
10 Chuong Duong Do Street,
Hoan Kiem District, Ha Noi, Vietnam
T (84.24) 3936 3388
F (84.24) 3823 8929
E infoacc@ancuong.com

Da Nang Show Gallery and Design Center
75 Hoang Dieu Street,
Hai Chau District, Da Nang, Vietnam
T (84.236) 362 5727
F (84.236) 362 5729
E infoacc@ancuong.com

Da Nang One-Stop Shopping Center
451 Dien Bien Phu Street
Hoa Khe Ward, Thanh Khe District,
Da Nang, Vietnam
T (84.236) 362 5727
F (84.236) 362 5729
E infoacc@ancuong.com

INTERNATIONAL OFFICES

Malaysia Office and Showroom
B2-12-2 Dataran Niaga SG Besi,
Midfields Square East, Jin 11/108C,
57100 Kuala Lumpur
T +60 12 290 6486
E infoacc@ancuong.com

Japan Office via Sumitomo Forestry Group
Timber & Building Materials Division
Business Planning Department
1-3-2 Otemachi, Chityoda-Ku
Tokyo 100-8270, Japan
T +81 3 3214 3280
E infoacc@ancuong.com

Australia Office
35 Keira Street, Port Kembla, NSW, 2505
T +61 (0)41 407 2099
E infoacc@ancuong.com

Canada Office via Zen living
Bay 1- 4216 61 Avenue S.E
Calgary Alberta Canada, T2C 1Z5
T +1 403 720 928
E infoacc@ancuong.com

America Office
752 Breen Ct
Woodland CA 95776, USA
T +1 916 807 0475
E infoacc@ancuong.com

Cambodia Office and Showroom
S.I Building, # 93, Preah Sihanouk Blvd,
Phnom Penh
T +855 97 457 7658
E infoacc@ancuong.com

www.ancuong.com
fb.com/ancuongcompany